BMS9000 Remise à porte rabattable latéralement

INSTRUCTIONS D'ASSEMBLAGE

Outils nécessaires

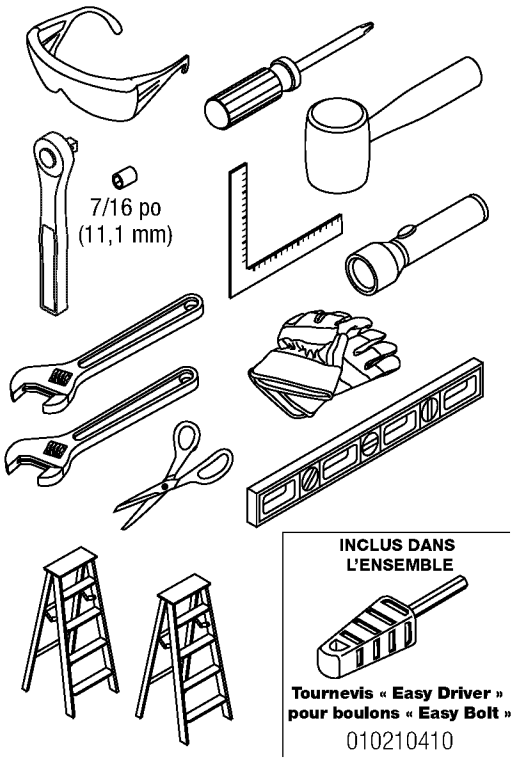

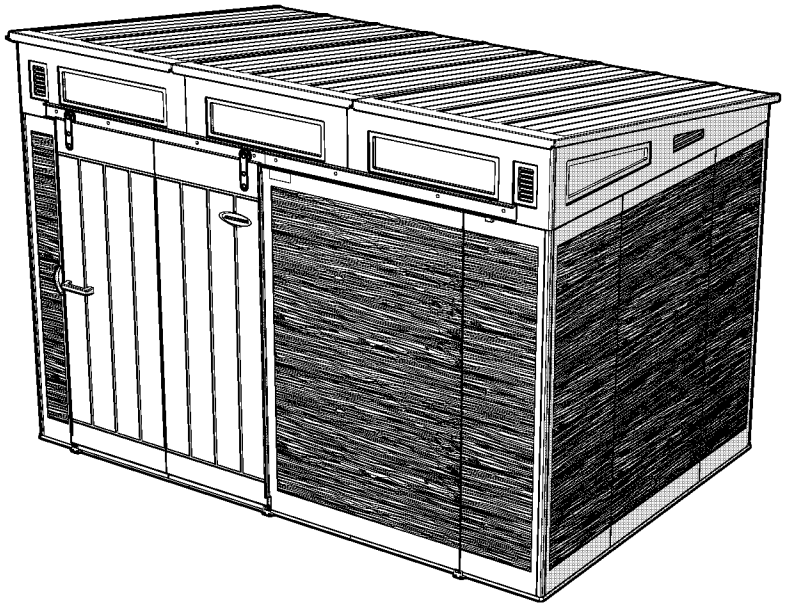

Balayez le code QR pour visualiser la vidéo d'assemblage du produit.

suncast®

Smart. Inside & Out®

© 2022 Suncast Corporation, Batavia, IL

Enregistrez votre produit pour obtenir la garantie limitée!

Vous devez enregistrer le produit dans les 90 jours suivant l'achat pour obtenir la garantie limitée

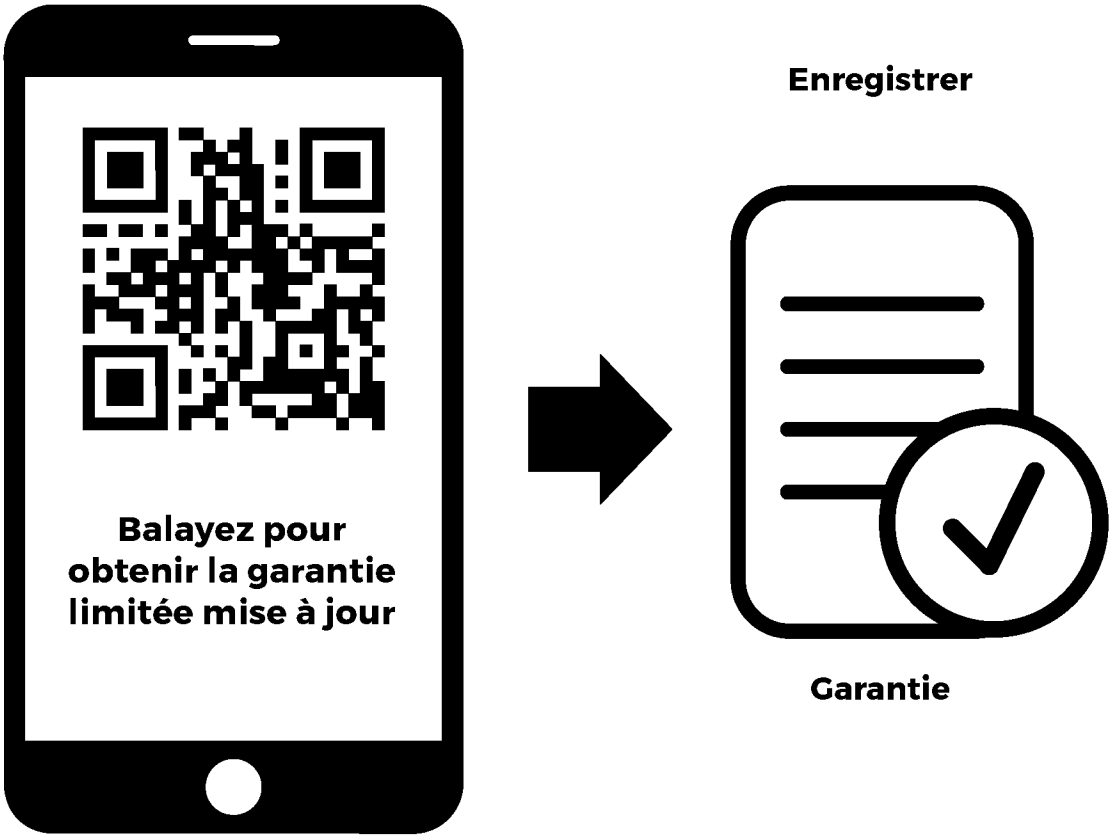

www.suncast.com/warranty ou appelez-NOUS au 1 800 846-2345

Avez-vous des questions?

Nous sommes là pour vous aider. Consultez notre bibliothèque de ressources ainsi que des conseils utiles, des vidéos et une FAQ.

Vous pouvez appeler directement le Centre de contact au : 1 800 846-2345 ou écrire à Suncast Corporation, Contact Center, 701 N. Kirk Road, Batavia, IL 60510 (USA)

Avant de commencer...

- **Consultez vos autorités locales afin de vous informer de tout permis requis pour construire une remise.**
  Avant la construction de votre remise, consultez le responsable du code du bâtiment local pour examiner les permis requis ou les limitations liées à la construction.
- **Il est nécessaire d'installer une fondation solide et de niveau avant de pouvoir commencer la construction de la remise.**
  Des renseignements sur la préparation du site sont disponibles aux pages 11-12. Une fondation qui diffère des suggestions contenues dans ce manuel peut empêcher un bon assemblage et endommager des pièces.
- **Lisez les instructions attentivement avant l'assemblage.**
  Cet ensemble contient des pièces qui peuvent être endommagées si elles sont mal assemblées ou assemblées dans le mauvais ordre.
- **Veuillez suivre les instructions.**
  Suncast n'est pas responsable du remplacement des pièces perdues ou endommagées en raison d'un assemblage incorrect.
- **Il est nécessaire de recevoir l'aide d'une autre personne pendant tout l'assemblage.**

IMPORTANT

SI UNE FONDATION EST NÉCESSAIRE, TERMINEZ LA PRÉPARATION DU SITE ET LA CONSTRUCTION DE LA FONDATION AVANT DE DÉBALLER TOUTES LES PIÈCES.

OUVREZ D'ABORD TOUTES LES BOÎTES ET ÉTALEZ SOIGNEUSEMENT LES PIÈCES. DE PETITES PIÈCES PEUVENT ÊTRE INCLUSES DANS CHAQUE BOÎTE. VEUILLEZ VOUS RÉFÉRER À LA LISTE DES PIÈCES DANS CE MANUEL POUR VOUS ASSURER QUE TOUTES LES PIÈCES SONT PRÉSENTES.

Avertissement

- **Préparation adéquate du site requise.**
- **La remise n'est pas destinée à être utilisée dans des conditions météorologiques extrêmes.**
- **La remise n'est pas destinée au rangement de produits chimiques inflammables ou caustiques.**
- **Rangez les objets lourds près de la base de la remise.**
- **La remise n'est pas destinée à être utilisée par des enfants.**
- **Ne vous tenez pas debout, ne vous assoyez pas et n'entreposez pas d'articles sur le toit de la remise.**
- **Traitez avec précaution lors de températures extrêmes.**
- **Réparez ou remplacez immédiatement les pièces cassées.**
- **Suncast n'est pas responsable des dommages causés par les intempéries ou une mauvaise utilisation.**
- **À intervalles réguliers, inspectez la remise pour vous assurer de l'intégrité de l'assemblage.**
- **Vérifiez périodiquement que l'emplacement choisi pour l'installation de la remise est toujours de niveau.**
- **Cet ensemble contient des pièces avec des bords métalliques. Veuillez manipuler avec prudence.**

Produits et pièces de rechange Suncast

Pour acheter des pièces de rechange Suncast et en savoir plus sur les autres produits Suncast, visitez-nous en ligne ou appelez-nous.

www.suncast.com

1 800 846-2345 ou 1 630 879-2050

Conseils d'entretien

- **Les articles chauds, comme les grils récemment utilisés, les chalumeaux, etc., ne doivent pas être rangés dans la remise.**
- **Les articles lourds ne doivent pas être appuyés contre les murs, car cela peut entraîner une déformation des panneaux et des dommages permanents.**
- **Maintenez le toit exempt de neige et de feuilles.**
- **Votre produit est composé de matériaux qui résisteront à une utilisation extérieure. L'exposition aux éléments (tels que la poussière, la flore et faune, l'humidité et la lumière du soleil) favorise la croissance de mousses, d'algues et de moisissures sur les objets extérieurs. Pour conserver l'apparence de votre produit, nous vous recommandons de le nettoyer chaque année avec un savon doux et de l'eau. N'utilisez PAS d'eau de Javel, d'ammoniac ou d'autres nettoyants caustiques, et n'utilisez PAS de brosses à poils raides. Si aucun nettoyage annuel n'est effectué, cela pourrait entraîner des taches permanentes sur le plastique. Il ne s'agit pas d'un défaut de fabrication et cela n'est donc pas couvert par la garantie.**

Conseils pour le jour de l'assemblage

- **Terminez la préparation du site et la construction de la fondation avant de déballer les pièces et de commencer l'assemblage.**
- **N'essayez pas d'assembler par un jour de vents forts.**
- **N'essayez pas d'assembler les jours où la température est inférieure à 32 degrés Fahrenheit (0 degré Celsius).**
- **Prévoyez suffisamment de temps pour assembler complètement la remise.**
- **Assurez-vous d'avoir de l'aide à proximité pour soulever et fixer les pièces en place.**
- **Portez des gants de travail légers lors de l'assemblage de la remise.**
- **Une fois le toit assemblé, une lampe de poche peut être utile lors de l'assemblage de petits composants à l'intérieur de la remise.**
- **N'utilisez pas de perceuse électrique pour serrer les boulons « Easy Bolt » fournis. Utilisez UNIQUEMENT l'outil 010210410 « Easy Bolt Easy Driver » (fourni).**
- **Suncast fournit du matériel supplémentaire pour les petites attaches pour la commodité du client. Dans certains cas, il y aura de petites attaches supplémentaires une fois l'assemblage terminé.**

Remarque : Ce produit contient des pièces qui sont utilisées selon différentes orientations pour construire la remise. Veuillez prendre note de l'orientation des pièces illustrées tout au long de ce manuel d'instructions. La non-observation des instructions peut entraîner des dommages aux pièces. Suncast n'est pas responsable du remplacement des pièces perdues ou endommagées en raison d'un assemblage incorrect.

Murs et planchers

IMPORTANT

SI UNE FONDATION EST NÉCESSAIRE, TERMINEZ LA PRÉPARATION DU SITE ET LA CONSTRUCTION DE LA FONDATION AVANT DE DÉBALLER TOUTES LES PIÈCES.

OUVREZ D'ABORD TOUTES LES BOÎTES ET ÉTALEZ SOIGNEUSEMENT LES PIÈCES. DE PETITES PIÈCES PEUVENT ÊTRE INCLUSES DANS CHAQUE BOÎTE. VEUILLEZ VOUS RÉFÉRER À LA LISTE DES PIÈCES DANS CE MANUEL POUR VOUS ASSURER QUE TOUTES LES PIÈCES SONT PRÉSENTES.

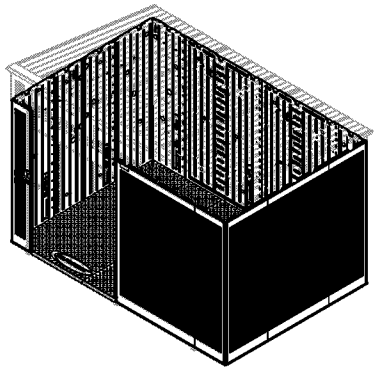

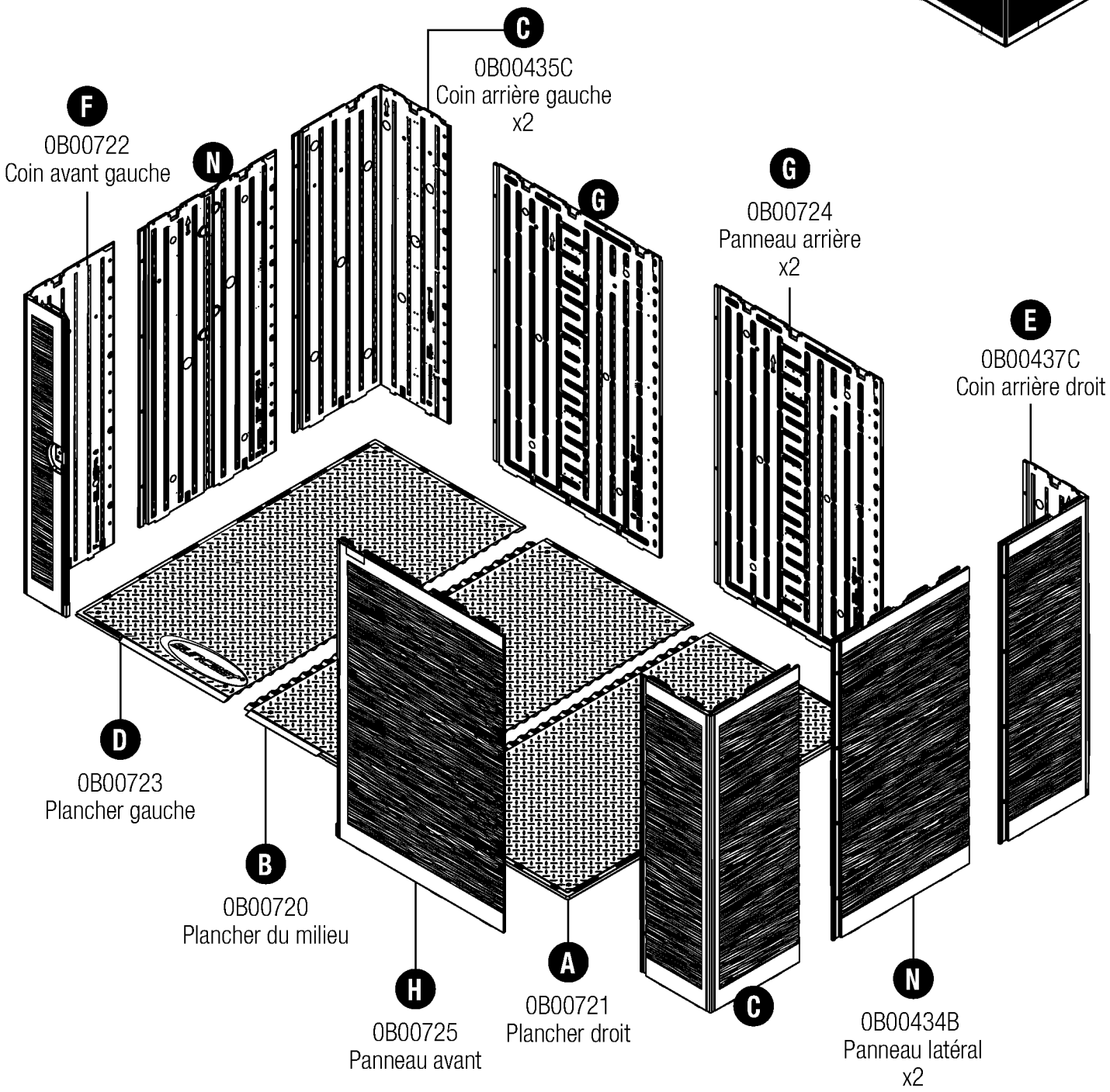

Portes coulissantes

IMPORTANT

SI UNE FONDATION EST NÉCESSAIRE, TERMINEZ LA PRÉPARATION DU SITE ET LA CONSTRUCTION DE LA FONDATION AVANT DE DÉBALLER TOUTES LES PIÈCES.

OUVREZ D'ABORD TOUTES LES BOÎTES ET ÉTALEZ SOIGNEUSEMENT LES PIÈCES. DE PETITES PIÈCES PEUVENT ÊTRE INCLUSES DANS CHAQUE BOÎTE. VEUILLEZ VOUS RÉFÉRER À LA LISTE DES PIÈCES DANS CE MANUEL POUR VOUS ASSURER QUE TOUTES LES PIÈCES SONT PRÉSENTES.

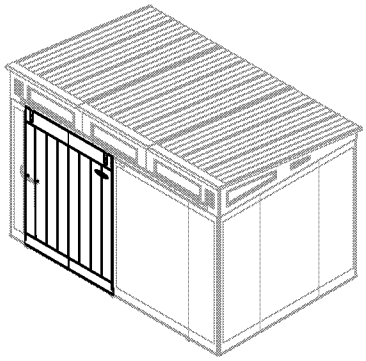

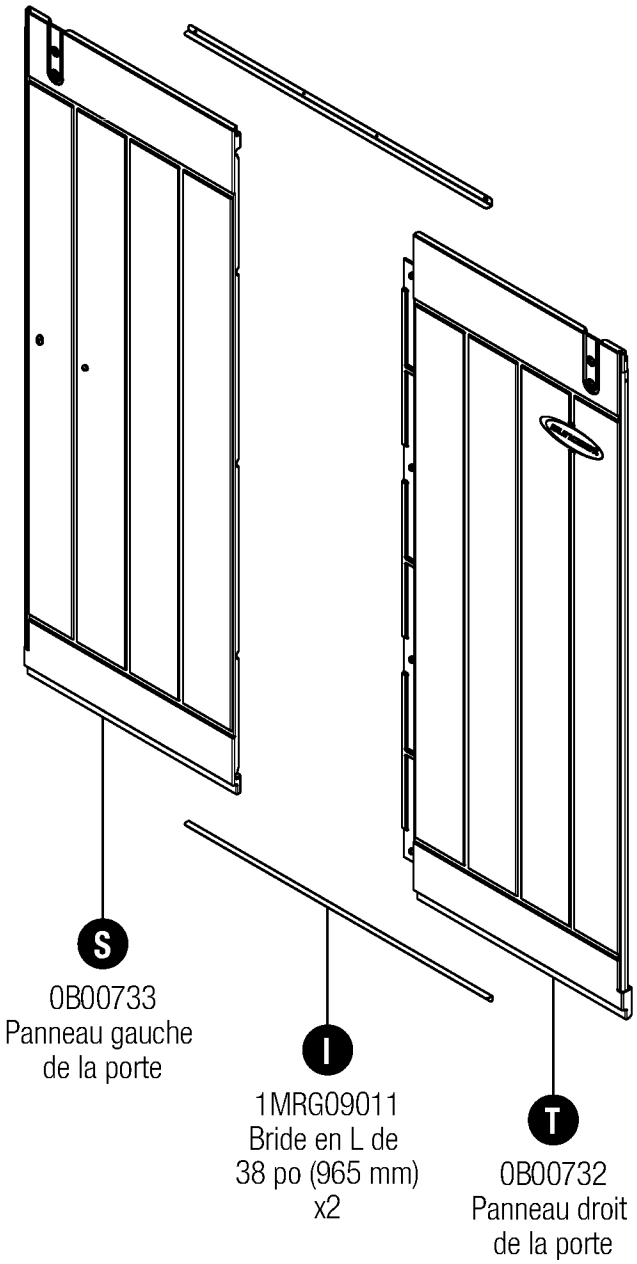

Toit - Rives - Fenêtres - Rail de porte

IMPORTANT

SI UNE FONDATION EST NÉCESSAIRE, TERMINEZ LA PRÉPARATION DU SITE ET LA CONSTRUCTION DE LA FONDATION AVANT DE DÉBALLER TOUTES LES PIÈCES.

OUVREZ D'ABORD TOUTES LES BOÎTES ET ÉTALEZ SOIGNEUSEMENT LES PIÈCES. DE PETITES PIÈCES PEUVENT ÊTRE INCLUSES DANS CHAQUE BOÎTE. VEUILLEZ VOUS RÉFÉRER À LA LISTE DES PIÈCES DANS CE MANUEL POUR VOUS ASSURER QUE TOUTES LES PIÈCES SONT PRÉSENTES.

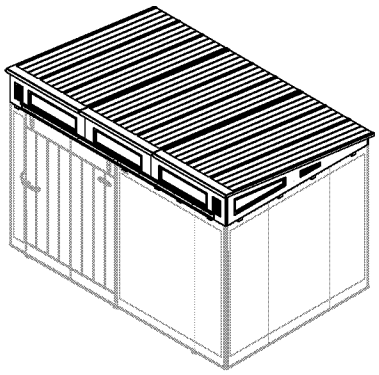

****0441006 Ensemble de 5 fenêtres**

R
0B00731
Rive latérale gauche

Q
0B00587
Panneau de toit
x3

L
0B00727
Rive arrière gauche

M
0B00730
Rive arrière droite

WW
0440989B**
Fenêtre avant
x3

J
0B00726
Rive avant gauche

O
0MR11001
Rail de porte
x2

K
0B00728
Rive avant droite

U
0440988B**
Fenêtre latérale
x2

P
0B00729
Rive latérale droite

Charpente d'acier

IMPORTANT

SI UNE FONDATION EST NÉCESSAIRE, TERMINEZ LA PRÉPARATION DU SITE ET LA CONSTRUCTION DE LA FONDATION AVANT DE DÉBALLER TOUTES LES PIÈCES.

OUVREZ D'ABORD TOUTES LES BOÎTES ET ÉTALEZ SOIGNEUSEMENT LES PIÈCES. DE PETITES PIÈCES PEUVENT ÊTRE INCLUSES DANS CHAQUE BOÎTE. VEUILLEZ VOUS RÉFÉRER À LA LISTE DES PIÈCES DANS CE MANUEL POUR VOUS ASSURER QUE TOUTES LES PIÈCES SONT PRÉSENTES.

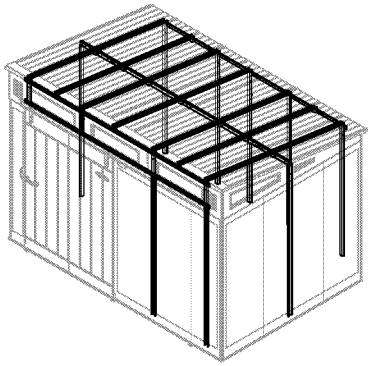

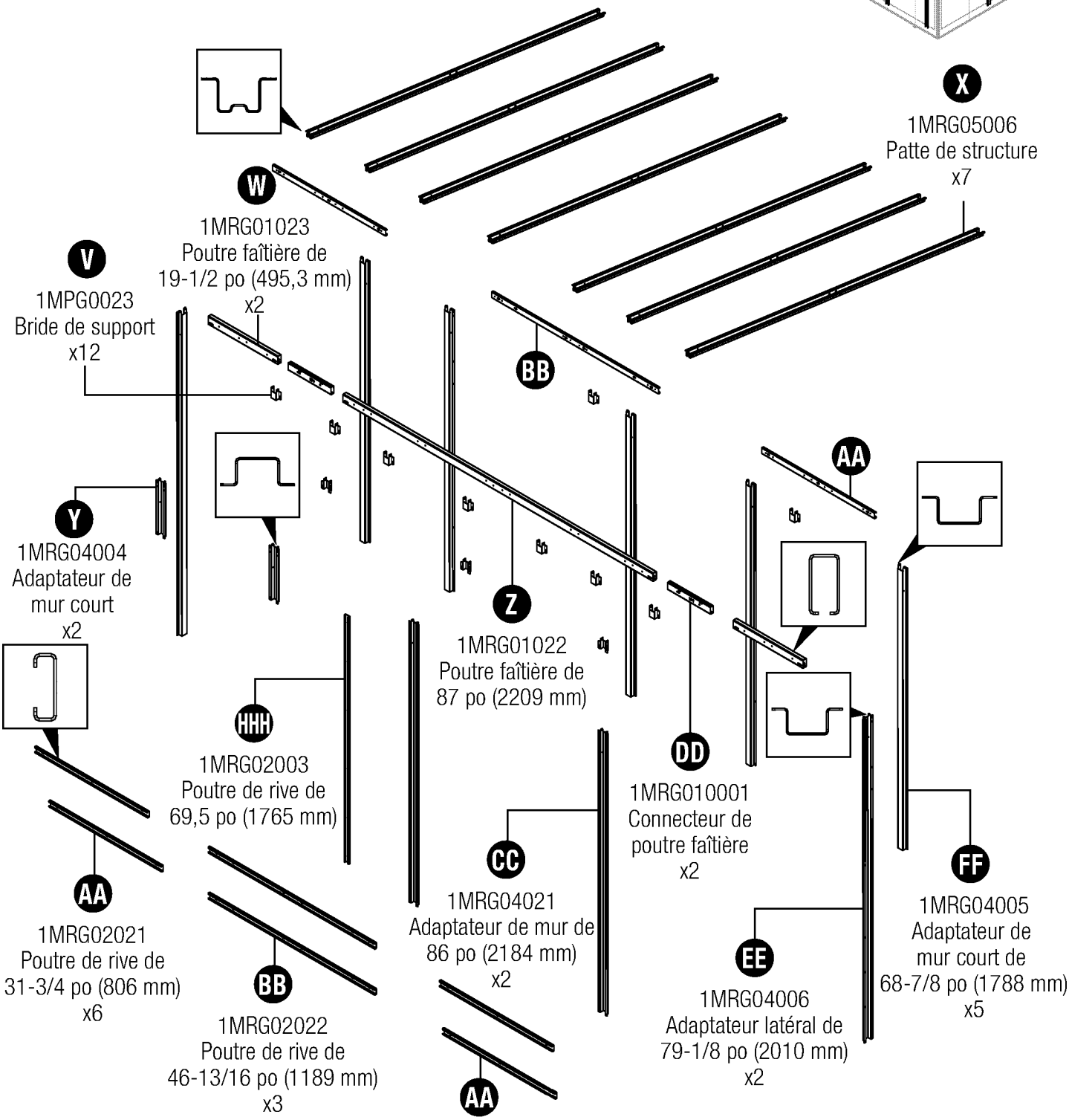

Quincaillerie pour l'ensemble de fenêtre

0480517 – Sac de quincaillerie

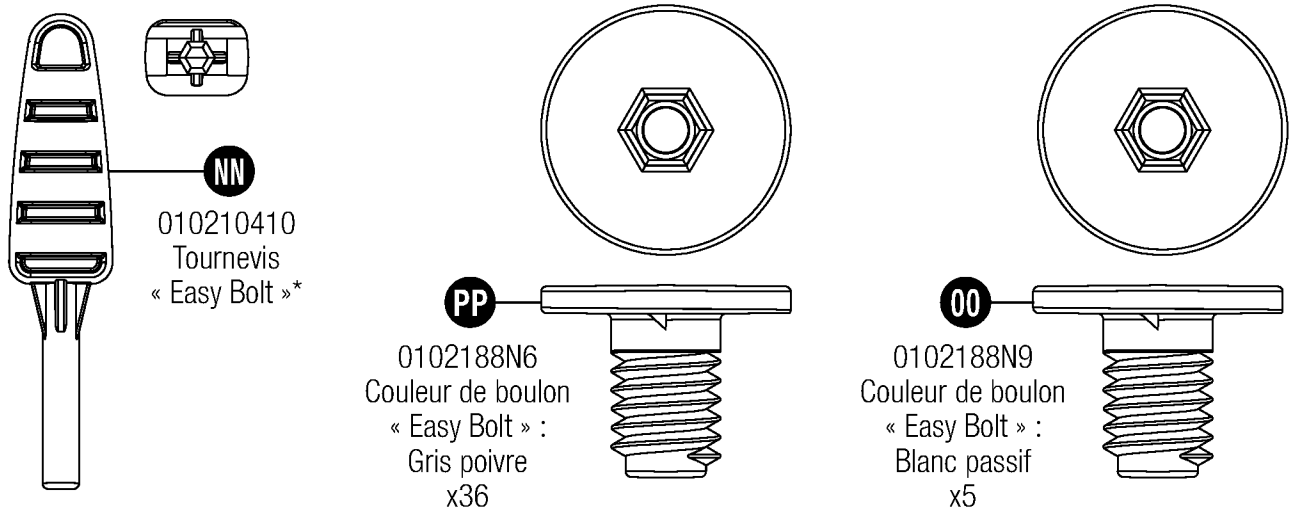

0480533 – SAC DE QUINCAILLERIE MASTER

0480513 – Sac de quincaillerie

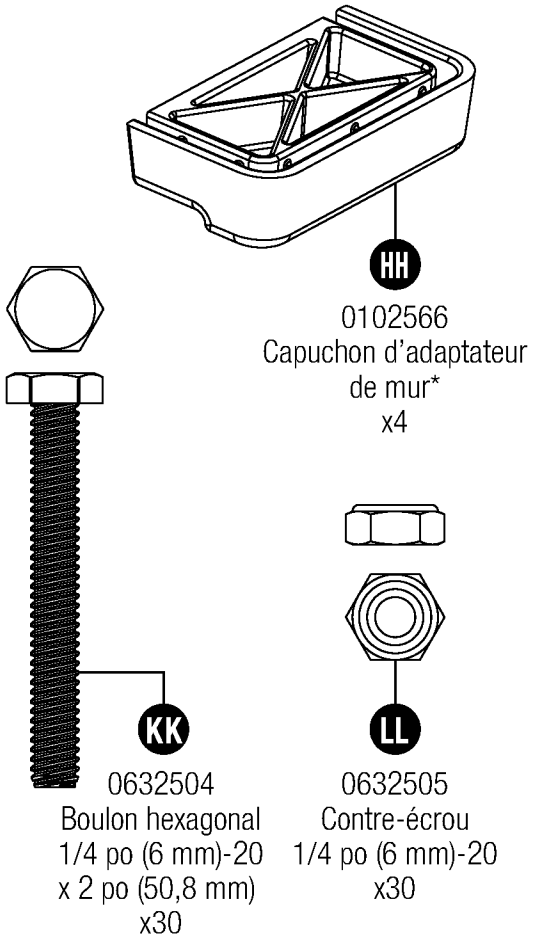

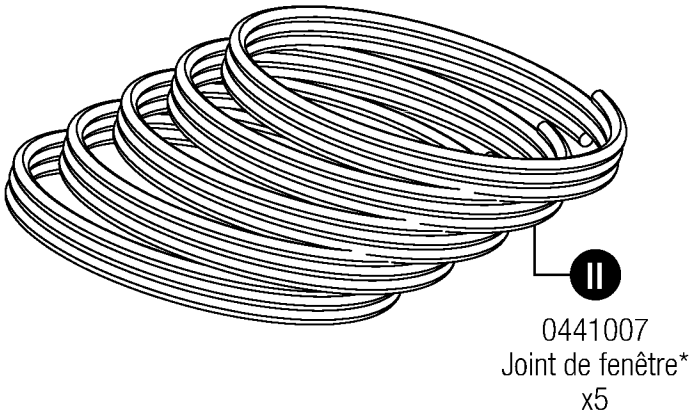

0480377 – Sac de quincaillerie (x4)

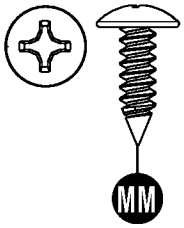

0480516 – Sac de quincaillerie

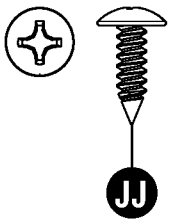

Quincaillerie illustrée à sa taille réelle (*sauf indication contraire). Quincaillerie supplémentaire fournie. Pas toute utilisée.

Ensemble de porte

0480534 – SAC DE QUINCAILLERIE MASTER

0480514 – Sac de quincaillerie

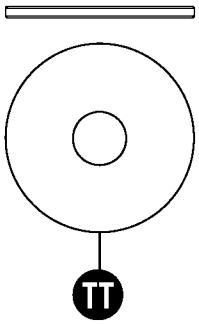

0631773
Rondelle plate de
1/4 po (6 mm)
x11

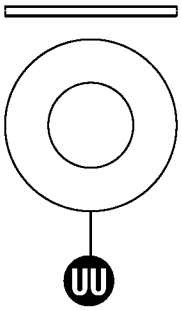

0631011
Rondelle plate de
3/8 po (10 mm)
x2

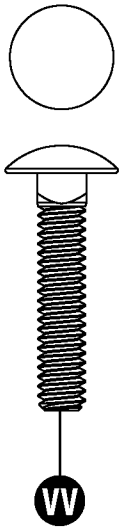

0632496
Boulon de carrosserie de
0,25 (6 mm)-
20 x 1,25 po (32 mm)
Boulon de carrosserie
x6

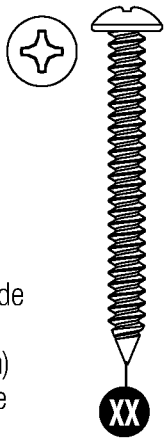

0632130
Vis #10 x 1,75 po (44 mm)
x2

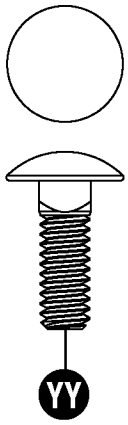

0632497
Boulon de carrosserie
1/4 po (6 mm)-
20 x 0,75 po (19 mm)
x3

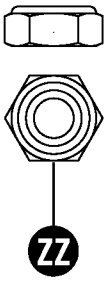

0631148
Contre-écrou
1/4 po (6 mm)-20
x9

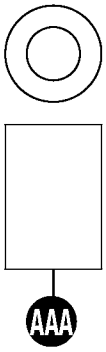

0510987
Entretoise en nylon
x4

0480515 – Sac de quincaillerie

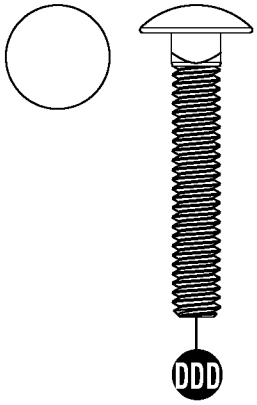

0631456
Boulon de carrosserie de
0,25 (6 mm)-20
x 1,5 po (38 mm)
x8

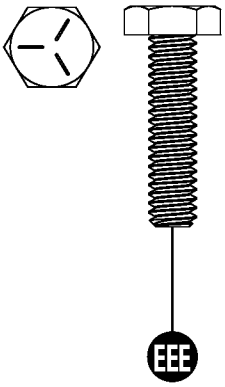

0631115
Boulon hexagonal
0,25 (6 mm)-20
x 1 po (25 mm)
x2

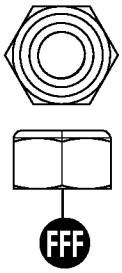

0631148
Contre-écrou 1/4-20
x10

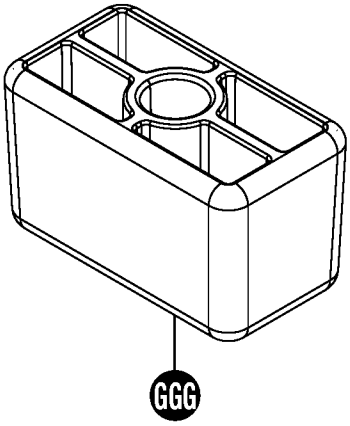

0102748
Butoir*
x2

Quincaillerie illustrée à sa taille réelle (*sauf indication contraire). Quincaillerie supplémentaire fournie. Pas toute utilisée.

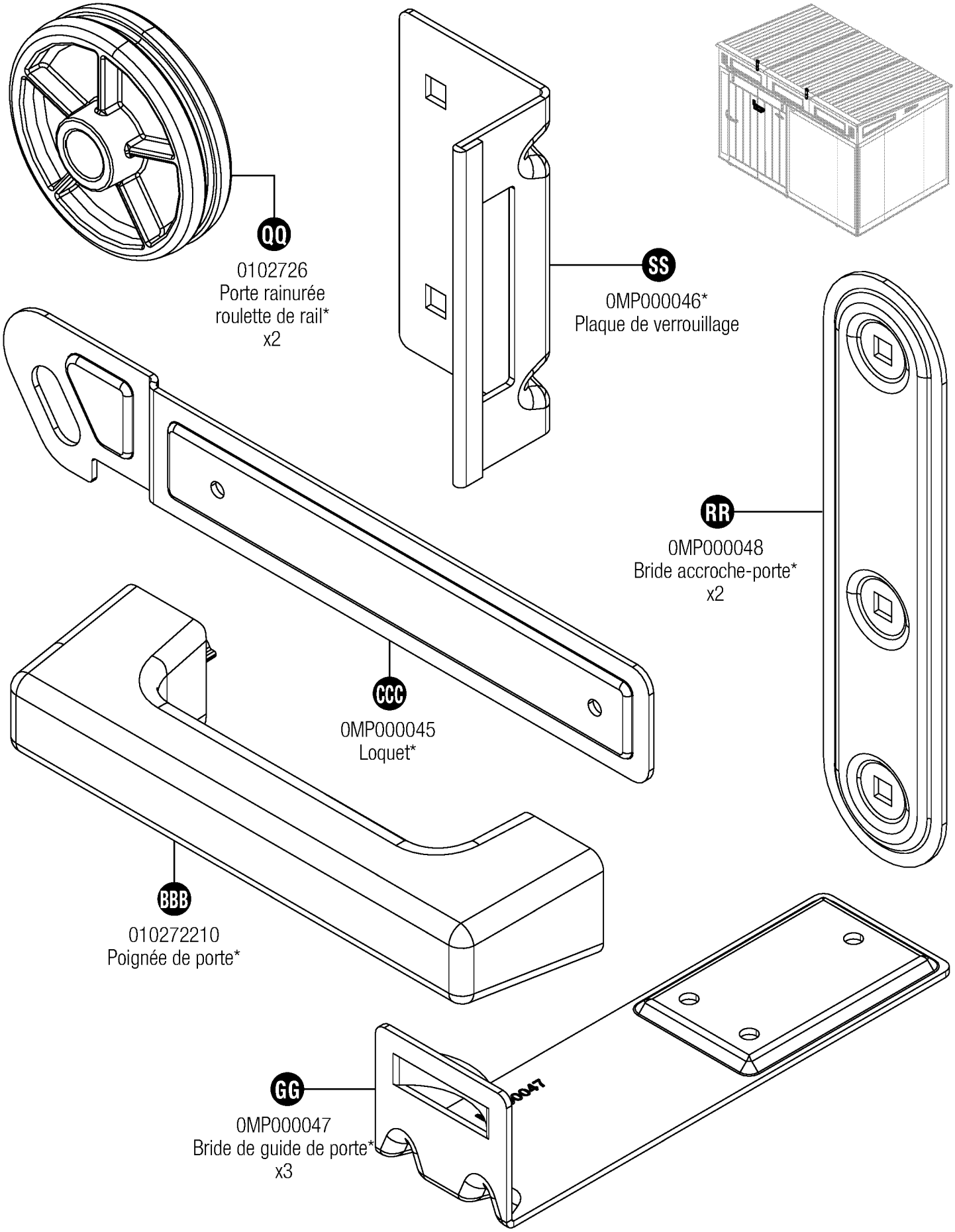

Quincaillerie illustrée à sa taille réelle (*sauf indication contraire). Quincaillerie supplémentaire fournie. Pas toute utilisée.

Préparation du site et construction de la plate-forme

Matériaux **NON** fournis avec l'ensemble de remise

Important :

- **Une préparation du site est requise pour l'installation de cette remise. Il est nécessaire de placer la remise sur une fondation construite correctement à l'équerre, plane et de niveau, comme décrit ci-dessous. Sans une fondation construite correctement à l'équerre, plane et de niveau, un tassement se produira probablement, causant une déformation et des dommages à la remise. Suncast n'est pas responsable du remplacement des pièces endommagées ou des pertes matérielles en raison d'une construction incorrecte de la fondation. La garantie nécessite une fondation correctement construite, comme décrit ci-dessous.**
- **Terminez la préparation du site et la construction de la fondation avant de déballer les pièces et de commencer l'assemblage. Pour des conseils sur la préparation du site, rendez-vous sur www.suncast.com ou consultez votre détaillant ou les codes locaux.**

Préparation du site

1. Consultez les autorités locales pour connaître les codes et clauses du bâtiment avant de commencer la fondation ou d'ériger la remise.
2. Avant de creuser, vérifiez auprès des services publics locaux pour déterminer l'emplacement des câbles enterrés, des tuyaux, etc.
3. Décidez quel type de fondation convient le mieux à votre installation. **La surface de la fondation doit être à l'équerre, plane et de niveau.** Suivez les directives ci-dessous pour les options de fondation :

Dalle de béton	Plate-forme en bois
• Construire une dalle d'au moins 4 po (102 mm) d'épaisseur. • Il est recommandé d'utiliser des barres d'armature.	• Utilisez du bois pour application extérieure. • Installez la plate-forme en bois sur des piliers ou des semelles.

4. Effectuez les préparations de la fondation comme suit :
   - Un pare-vapeur peut être appliqué sur la fondation pour éviter une condensation excessive dans la remise. Suivez les codes du bâtiment locaux pour l'installation d'un pare-vapeur approprié.
   - le sol doit s'incliner dans le sens opposé de la zone de fondation pour assurer le drainage.

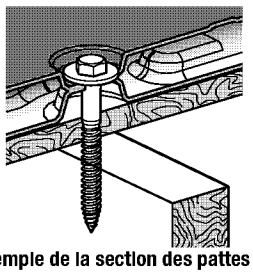

Exemple de la section des pattes

Ancrage des panneaux de plancher à la fondation

- Les panneaux de plancher de la remise comprennent des zones aplaties où les ancrages ou les tirefonds doivent être fixés. Ces zones aplaties doivent être percées avant de fixer les panneaux de plancher à la fondation.

Dalle de béton	Plate-forme en bois
• Fixez la remise à la dalle de béton à l'aide de pattes de scellement de 3/8 po (10 mm) avec des rondelles de 1 po (25 mm). Les pattes de scellement et les rondelles de 1 po (25 mm) sont disponibles chez la plupart des détaillants de quincaillerie locaux. **12 pattes de scellement sont requises pour la remise à porte rabattable latéralement de Suncast BMS9000.**	• Fixez la remise à la plate-forme en bois à l'aide de tirefonds de 1/4 po - 3/8 po (6 mm - 10 mm) x 3 po (76 mm) et de rondelles de 1 po (25 mm). Les tirefonds et les rondelles de 1 po (25 mm) sont disponibles chez la plupart des détaillants de quincaillerie locaux. **12 tirefonds sont requis pour la remise à porte rabattable latéralement de Suncast BMS9000.** **Remarque :** *Les emplacements de fixation du plancher de la remise sont conçus pour s'aligner sur la disposition de la sous-structure. Assurez-vous que l'avant des panneaux de base soit correctement orienté sur la plate-forme pour vous assurer que les tirefonds s'engagent dans la sous-structure.*

Béton

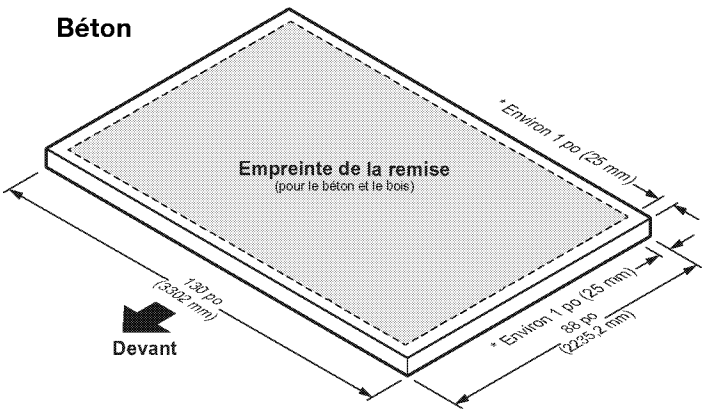

Bois

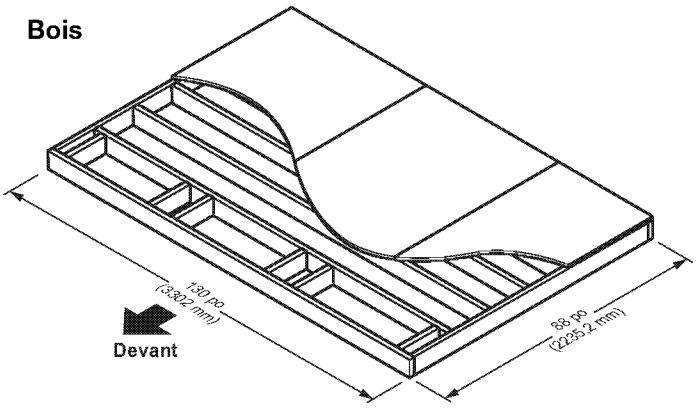

* Les dimensions permettent à la remise de s'adapter à 1 po (25 mm) près de chaque côté.

Préparation du site et construction de la plate-forme (suite)

Matériaux **NON** fournis avec l'ensemble de remise

Espacement crucial de la plate-forme en bois

- Vérifiez attentivement toutes les mesures d'espacement cruciales.

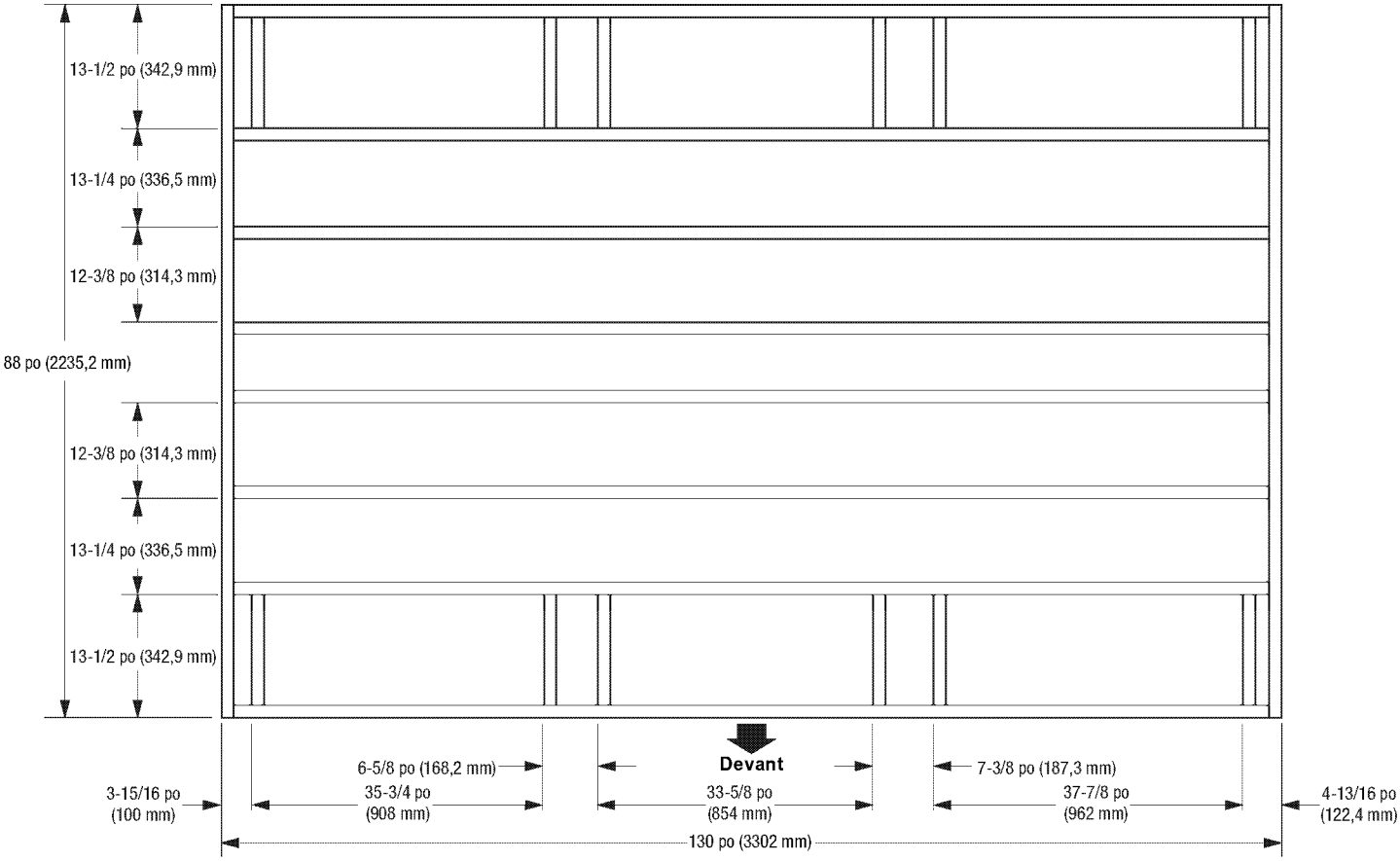

Liste des matériaux de la plate-forme en bois

Article	Qté	Taille
a	2	48 po x 88 po x 0,75 po (1219 mm x 2235 mm x 19 mm)
b	1	34 po x 88 po x 0,75 po (864 mm x 2235 mm x 19 mm)
c	12	2 po x 6 po x 12 po (51 mm x 152 mm x 305 mm)
d	2	2 po x 6 po x 88 po (51 mm x 152 mm x 2235 mm)
e	8	2 po x 6 po x 127 po (51 mm x 152 mm x 3225,8 mm)

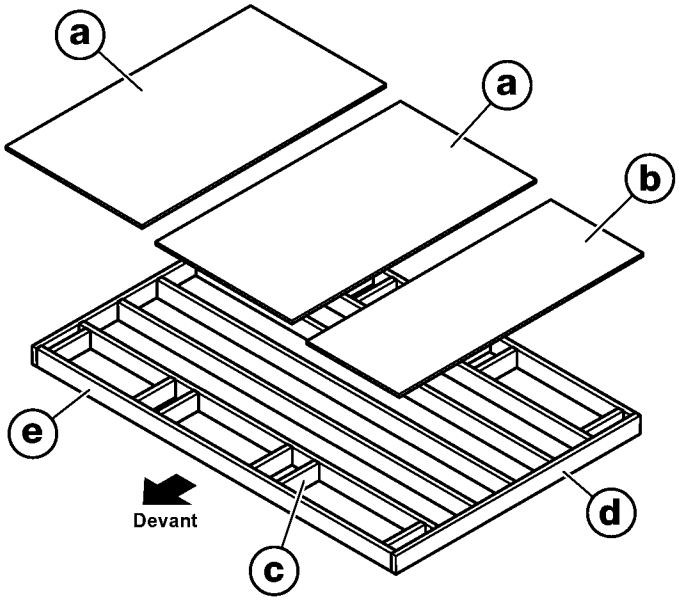

- Veuillez noter que le bois de dimension 2 x 6 (51 mm x 152 mm) est en fait 1/2 po (13 mm) plus petit que les tailles indiquées. Les dimensions données supposent une taille réelle standard de 1,5 po x 5,5 po (38 mm x 140 mm). Les dimensions du bois peuvent varier. Vérifiez les dimensions du bois avant de couper et faire les ajustements appropriés pour atteindre les dimensions données. Les tailles de coupe sont la taille réelle.

Pré-assemblage du plancher et de la poignée de porte

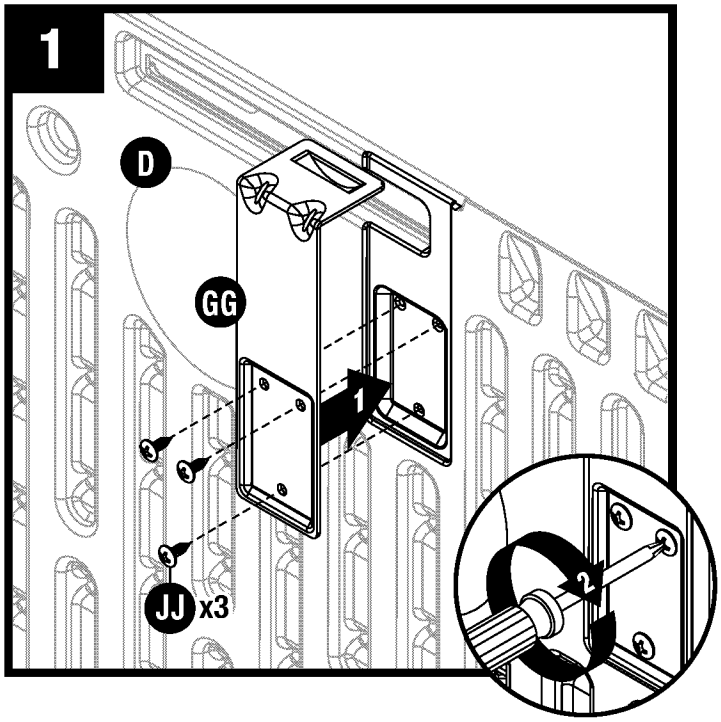

Placez le panneau du plancher gauche (D) horizontalement sur le bord. Sur la face intérieure du panneau du plancher gauche (D), demandez à une deuxième personne d'installer une bride de guide de porte (GG) et fixez-la avec trois vis (JJ).

Répétez l'opération pour le panneau du plancher du milieu (B) et le panneau du plancher droit (A).

Posez à plat sur la fondation pour éviter d'endommager les guides de porte. Assurez-vous que les brides de guide de porte font face à l'avant de la fondation (l'avant de la fondation est indiqué plus haut dans ces instructions).

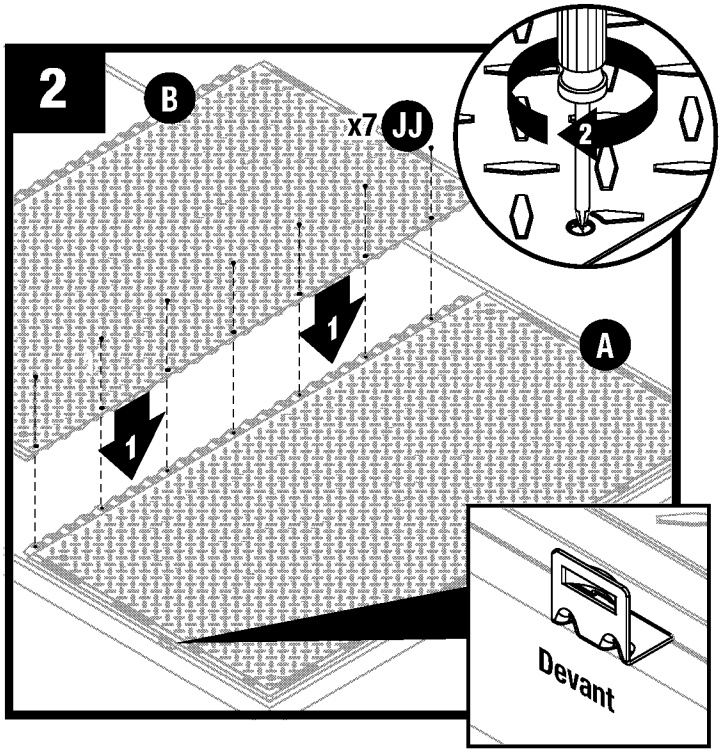

Placez le bord du panneau du plancher du milieu (B) sur le panneau du plancher droit (A) et fixez avec sept vis (JJ). Installez d'abord les vis les plus à l'extrémité, puis le reste des vis

Remarque : *Posez les panneaux de plancher en position sur la fondation au fur et à mesure qu'ils sont assemblés.*

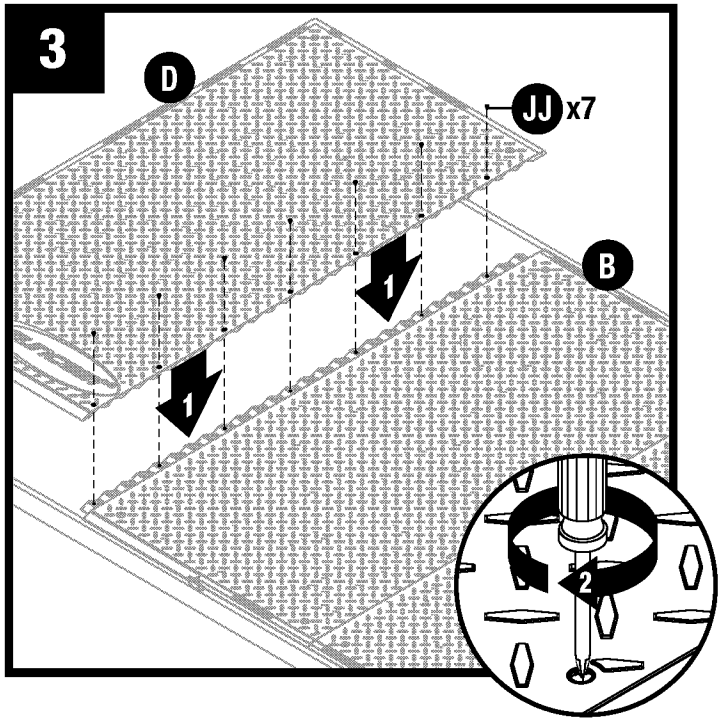

Placez le bord du panneau du plancher gauche (D) sur le panneau du plancher du milieu (B) et fixez avec sept vis (JJ).

Fixez les panneaux de plancher à la fondation à cette étape. Reportez-vous aux informations sur la construction et la fixation de la fondation plus haut dans ces instructions.

Pré-assemblage de la porte (suite)

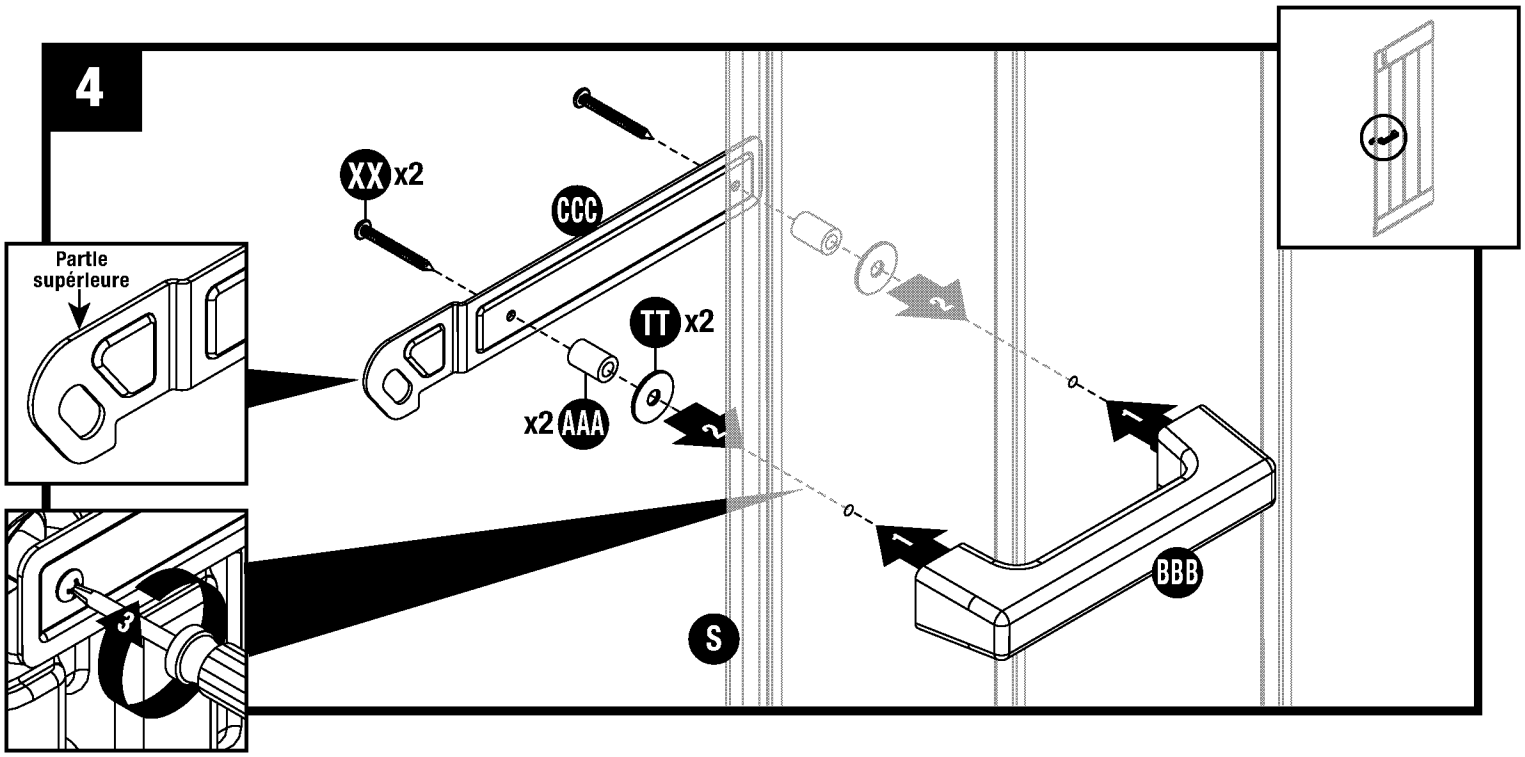

À l'intérieur du panneau gauche de la porte (S), fixez les rondelles (TT), les entretoises en nylon blanches (AAA), le loquet (CCC) et les vis (XX) dans les trous de montage. Sur le côté extérieur du panneau de porte (S), placez la poignée de porte (BBB) sur les vis (XX). Serrez bien les vis.

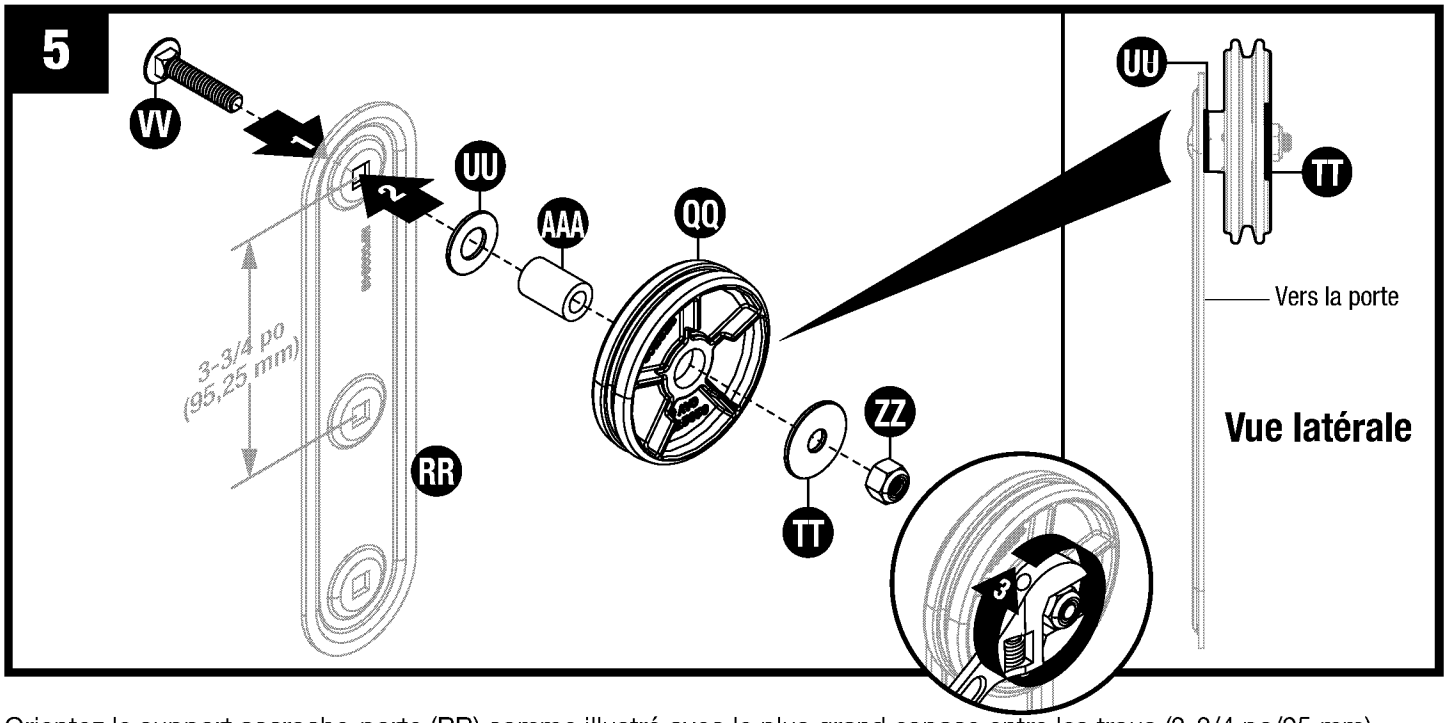

Orientez le support accroche-porte (RR) comme illustré avec le plus grand espace entre les trous (3-3/4 po/95 mm) vers le haut. Placez le boulon (VV) dans le trou supérieur du support accroche-porte (RR) et installez la rondelle (UU), l'entretoise en nylon (AAA), la roulette de porte rainurée (QQ)**(voir les détails pour la bonne orientation de la roue du rail de porte)** et la plus grande rondelle (TT) sur le boulon. Fixez à l'aide d'un contre-écrou (ZZ). Serrez le contre-écrou contre la rondelle (TT). Ne serrez pas trop. Assurez-vous que la roulette du rail de la porte tourne; la roue doit tourner librement. Si la roulette du rail de la porte ne tourne pas librement, desserrez l'écrou par petits incréments jusqu'à ce que la roue du rail de la porte tourne librement.

Répétez l'opération pour le reste de l'ensemble d'accroche-porte.

Pré-assemblage de la porte (suite)

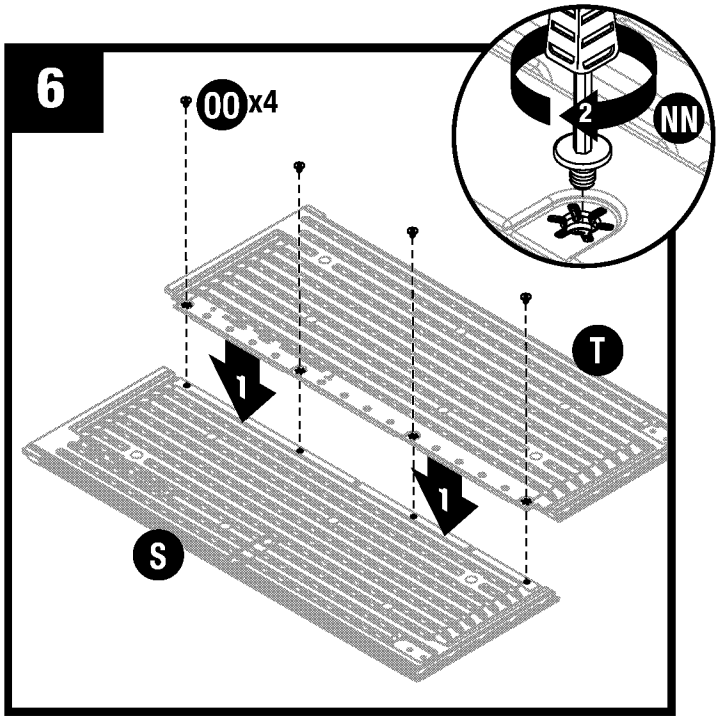

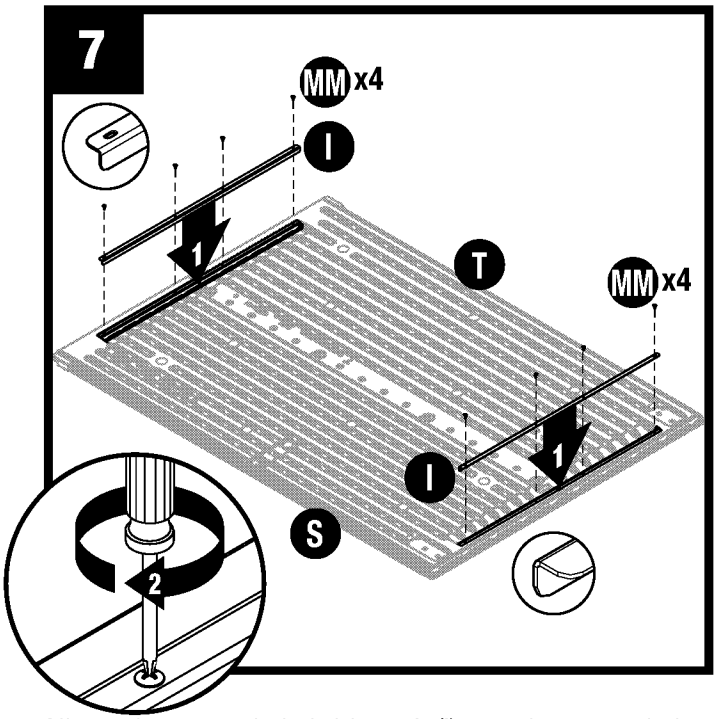

Posez la porte sur une surface plane avec le côté apparent vers le bas. Superposez les panneaux de porte gauche et droit (S, T) et fixez-les avec quatre boulons « Easy Bolt » blancs (OO) à l'aide du tournevis (NN) fourni. Écoutez pour entendre 3 à 4 clics indiquant que les boulons « Easy Bolt » sont bien serrés.

Alignez les trous de la bride en L (I) avec les trous de la partie supérieure du panneau de porte (S, T) et fixez la bride en L (I) à l'aide de quatre vis (MM).

Répétez l'opération pour la bride en L restante (I) au bas de l'assemblage du panneau de porte (T, S).

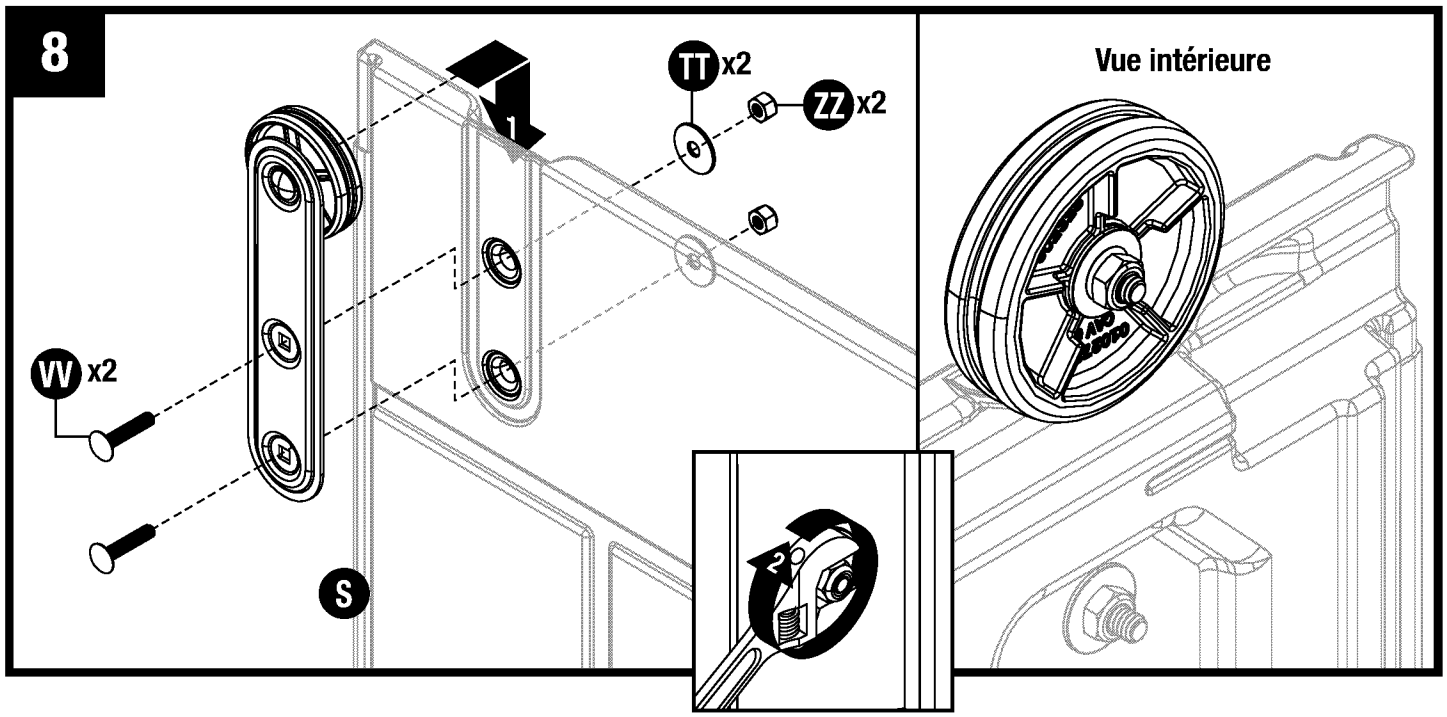

Inclinez l'assemblage du panneau de porte (S, T) vers le haut. Emboîtez l'ensemble de l'accroche-porte dans l'espace prévu du panneau de porte gauche (S). Fixez à l'aide de boulons (VV), rondelles (TT) et contre-écrous (ZZ).

Répétez l'opération pour l'accroche-porte restant et le panneau de porte droit (T).

Remarque : *Les deux trous dans les deux endroits prévus du panneau de porte peuvent devoir être percés avant d'insérer les boulons.*

Pré-assemblage de la rive

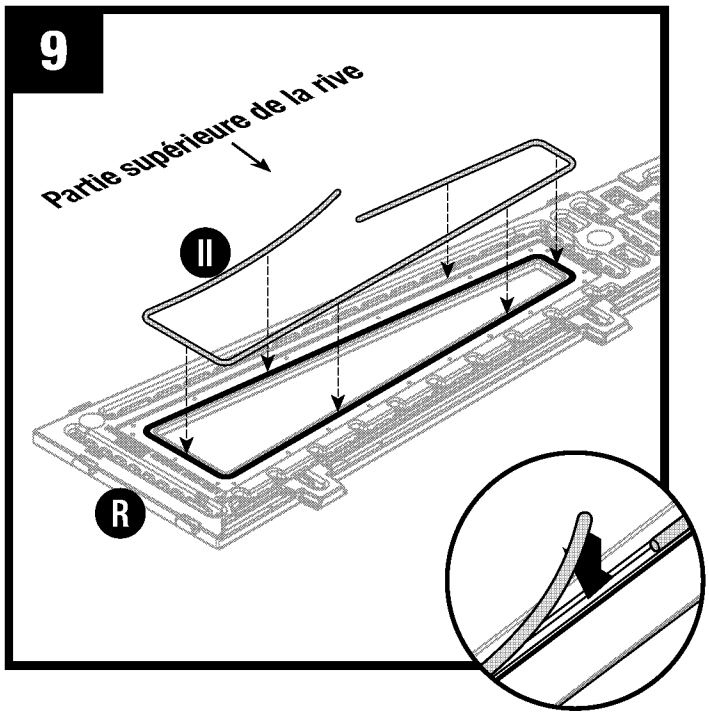

Placez la rive gauche (R) face vers le bas sur une surface plane. En commençant en haut au centre de la fenêtre, enfoncez une extrémité du joint (II) dans le canal et continuer ainsi tout autour de la fenêtre. Coupez tout excès de joint avec des ciseaux.

Répétez l'installation du joint pour la rive droite restante (P), la rive avant droite (K) et la rive avant gauche (J).

Remarque : *N'étirez pas le joint lors de l'installation. Appuyez fermement vers le bas et légèrement vers l'arrière tout en faisant passer le joint autour du canal du joint.*

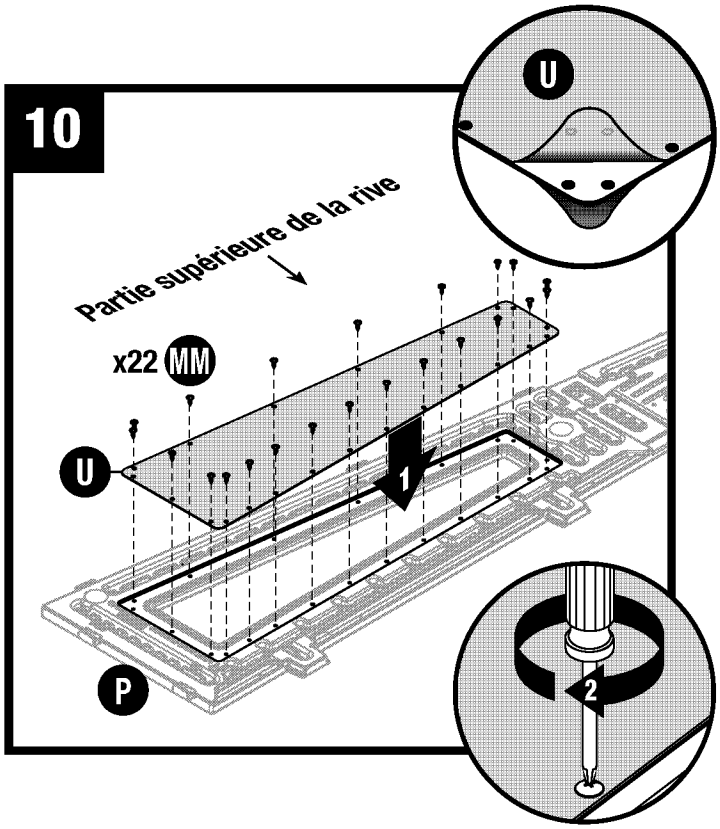

REMARQUE : Retirez le film protecteur des deux côtés de la fenêtre (U) avant l'installation.

Avec la rive gauche (R) toujours face vers le bas sur une surface plane, installez la fenêtre latérale (U). Fixez à l'aide de 22 vis (MM).

Répétez l'opération pour la fenêtre latérale restante (U) et la rive droite (P).

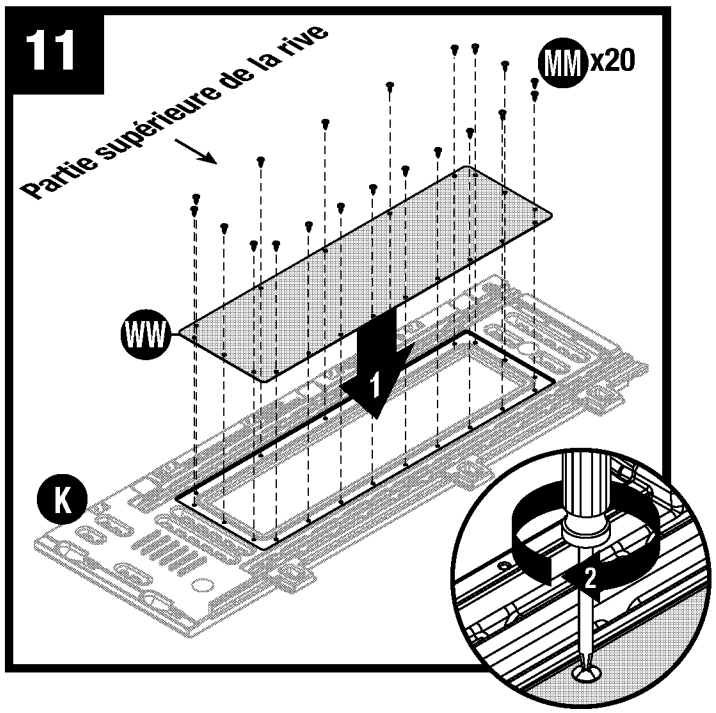

REMARQUE : Retirez le film protecteur des deux côtés de la fenêtre (WW) avant l'installation.

Placez la rive avant droite (P) face vers le bas sur une surface plane et installez la fenêtre avant (WW). Assurez-vous que les trous dans les fenêtres s'alignent correctement avec les profilés encastrés de vis dans la rive gauche. Fixez à l'aide de 20 vis (MM).

Pré-assemblage de la rive (suite)

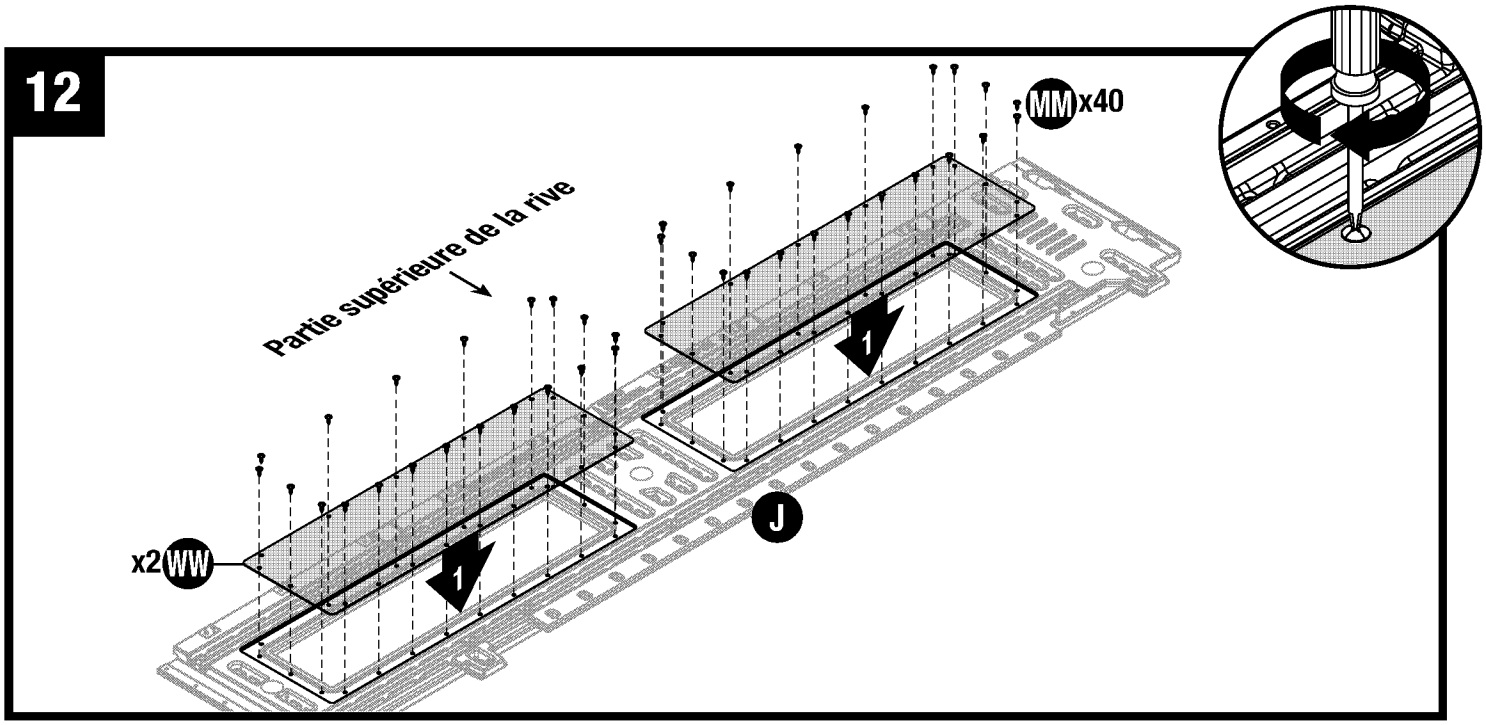

REMARQUE : Retirez le film protecteur des deux côtés de la fenêtre (WW) avant l'installation.

Placez la rive avant gauche (J) face vers le bas sur une surface plane et installez les fenêtres avant (WW). Assurez-vous que les trous dans les fenêtres s'alignent correctement avec les profilés encastrés de vis dans la rive gauche. Fixez à l'aide de 40 vis (MM).

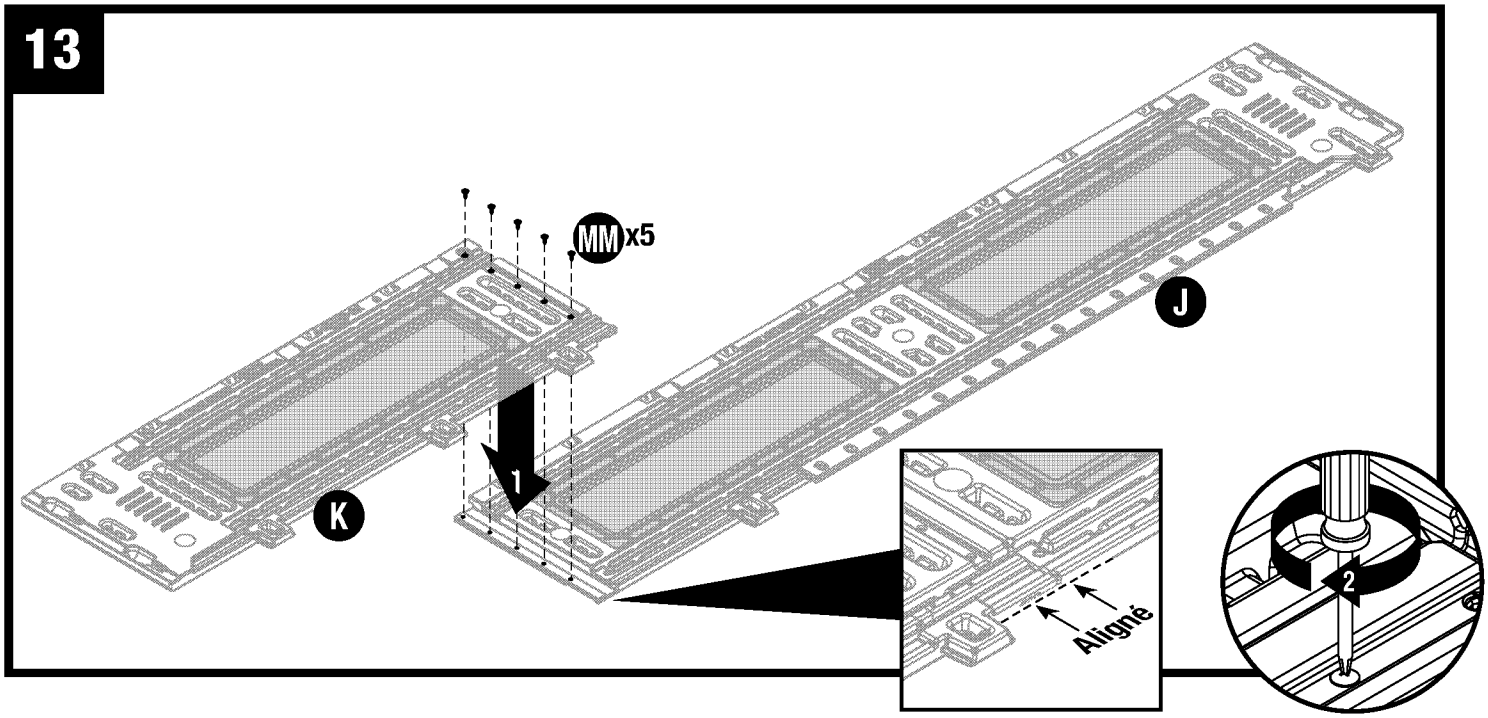

Avec la rive avant gauche (J) toujours face vers le bas sur une surface plane, placez le bord de la rive avant droite (K) dans la fente sur le bord de la rive avant gauche (J). **Assurez-vous que les bords inférieurs des deux rives sont alignés**. Fixez les rives ensemble à l'aide de cinq vis (MM).

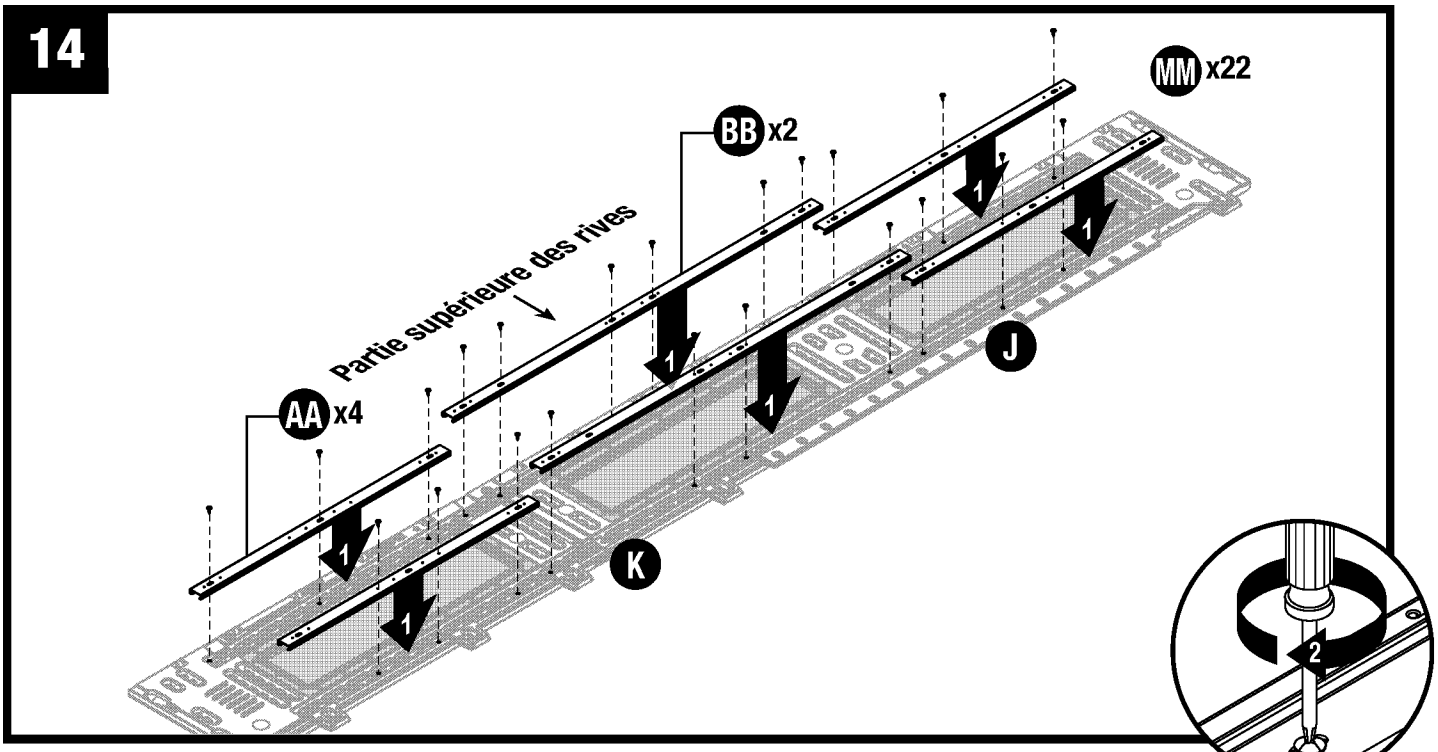

Placez les poutres de rive de 31-3/4 po (806 mm) (AA) sur les canaux gauche et droit, et les poutres de rive de 46-13/16 po (1189 mm) (BB) sur le canal du centre au-dessus et au-dessous des ouvertures de fenêtre des rives avant gauche et droite (J, K). Fixez les poutres de rive (AA, BB) à la partie supérieure de la rive à l'aide de **douze** vis (MM), comme illustré. Fixez les poutres de rive (AA, BB) à la partie inférieure de la rive à l'aide de **dix** vis (MM), comme illustré.

IMPORTANT : Assurez-vous d'installer les vis uniquement dans les emplacements exacts, comme illustré (tous les trous de vis ne sont pas utilisés à ce stade de l'assemblage).

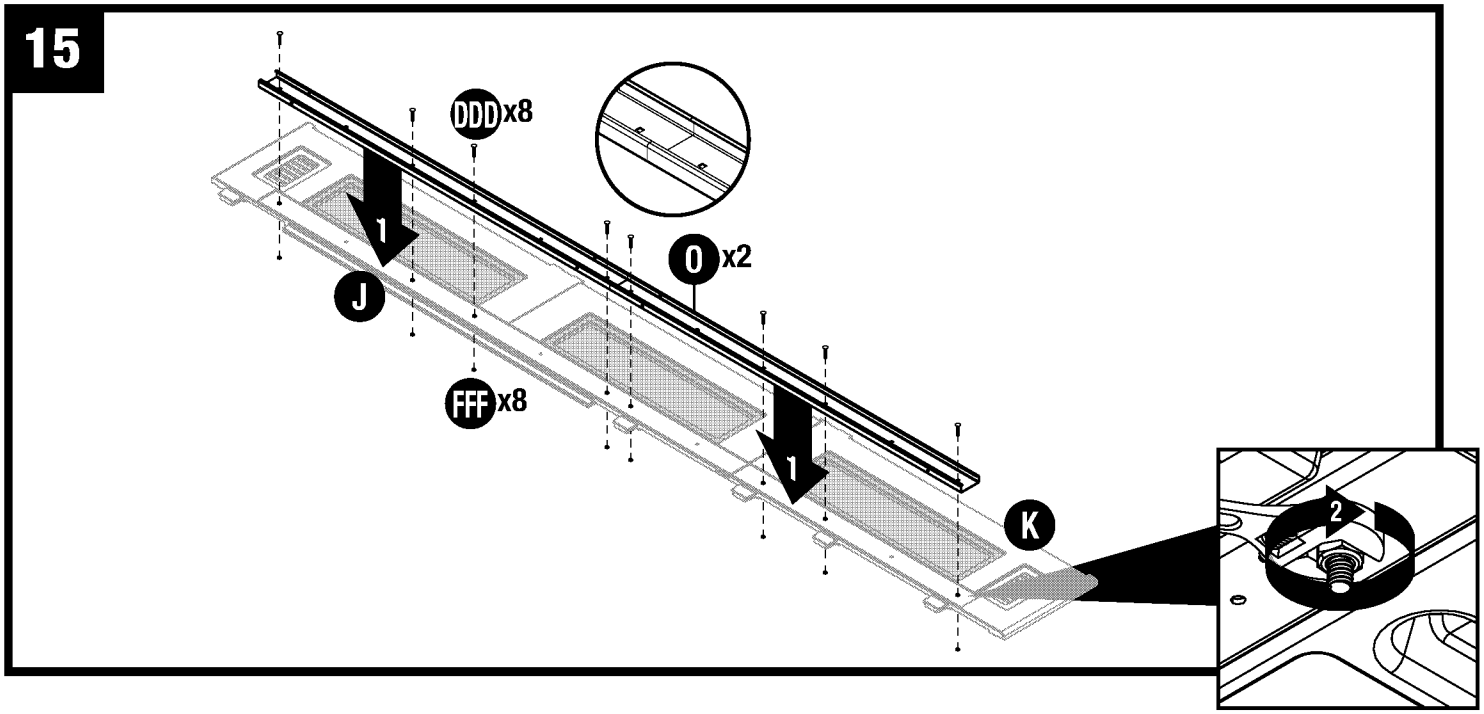

Avec l'assemblage de rives (J, K) retourné et posé sur une surface plane, emboîtez les rails de porte (O) dans les endroits prévus sur l'extérieur de l'assemblage de rives. Assurez-vous que les rails de porte soient alignés au centre, fixez les rails de porte (O) à l'aide de huit boulons de carrosserie (DDD) et contre-écrous (FFF).

Remarque : *Les trous pour les boulons de carrosserie (DDD) peuvent devoir être percés avant d'insérer les boulons.*

Pré-assemblage de la rive (suite)

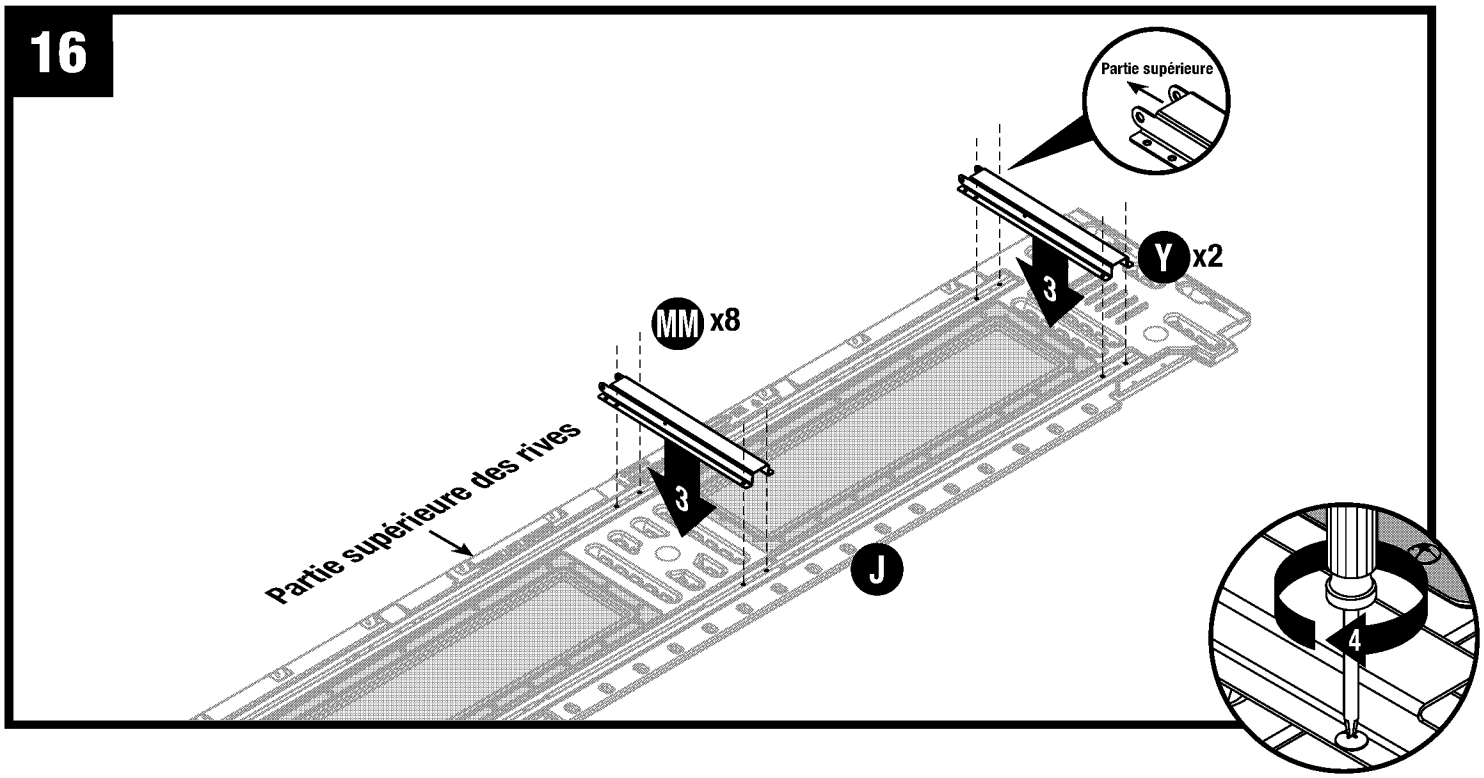

Placez les adaptateurs du côté court (Y) entre les fenêtres de la rive avant gauche (J) avec l'extrémité inférieure plate vers le bas. Fixez les adaptateurs du côté court (Y) à l'aide de quatre vis (MM) chacun.

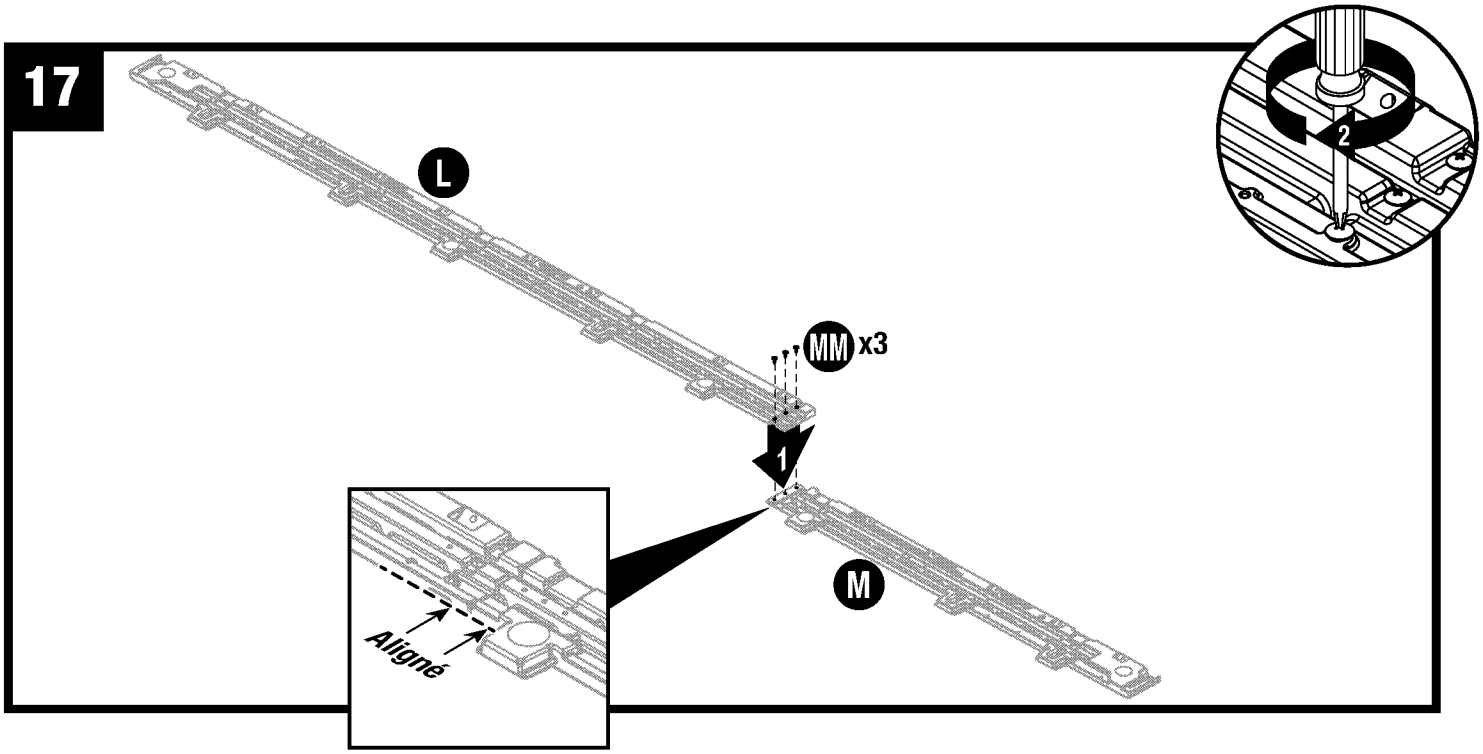

Avec la rive arrière droite (M) posée sur une surface plane, placez le bord droit de la rive arrière gauche (L) dans la fente sur le bord de la rive arrière droite (M). **Assurez-vous que les bords inférieurs des deux rives sont alignés.** Fixez les rives ensemble à l'aide de trois vis (MM).

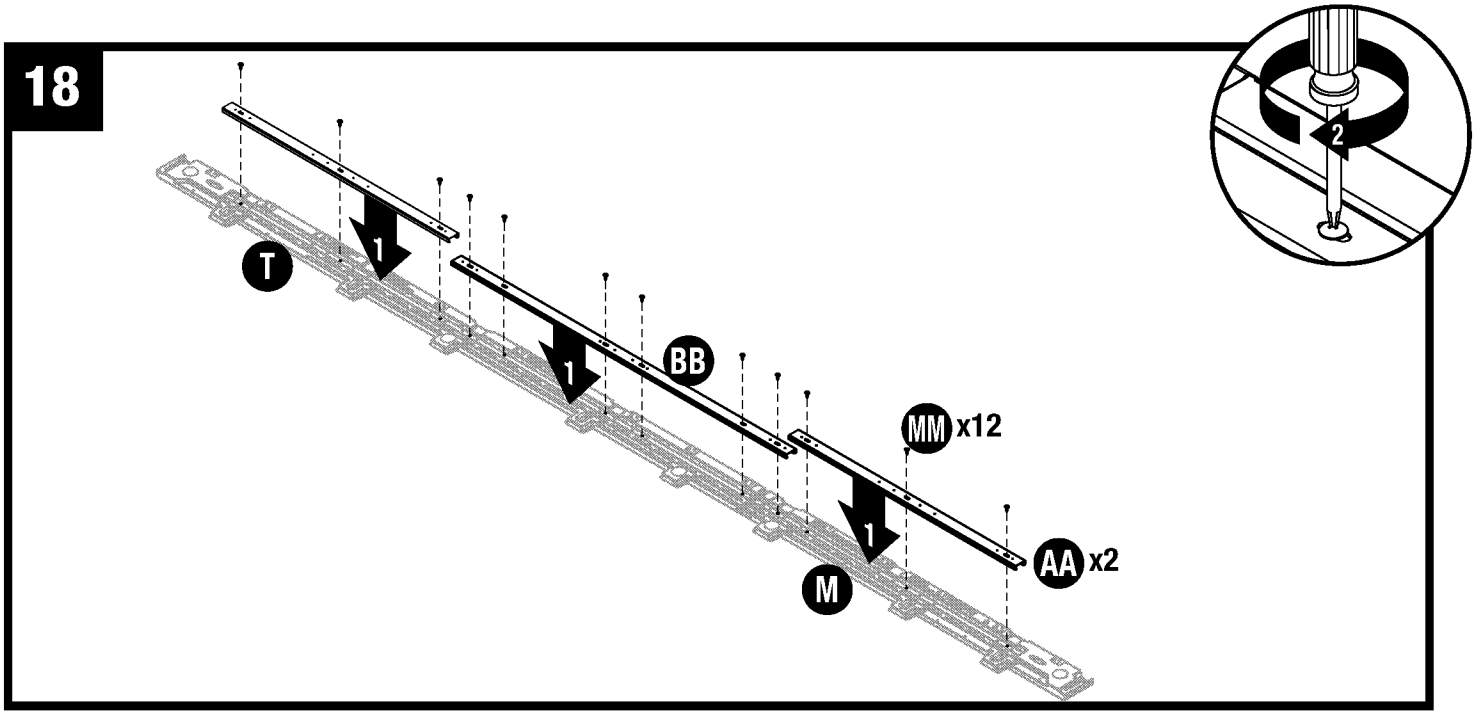

Avec les poutres de rives arrière droite et gauche assemblées (M, T) et posées sur une surface plane, placez deux poutres de rive de 31-3/4 po (806 mm) (AA) à chaque extrémité et une poutre de rive de 46-13/16 po (1189 mm) dans le centre dans les canaux. Fixez les poutres de rive (AA, BB) à l'aide de 12 vis (MM), comme illustré.

IMPORTANT : Assurez-vous d'installer les vis uniquement dans les emplacements, comme illustré (tous les trous de vis ne sont pas utilisés à ce stade de l'assemblage).

Pré-assemblage du panneau avant

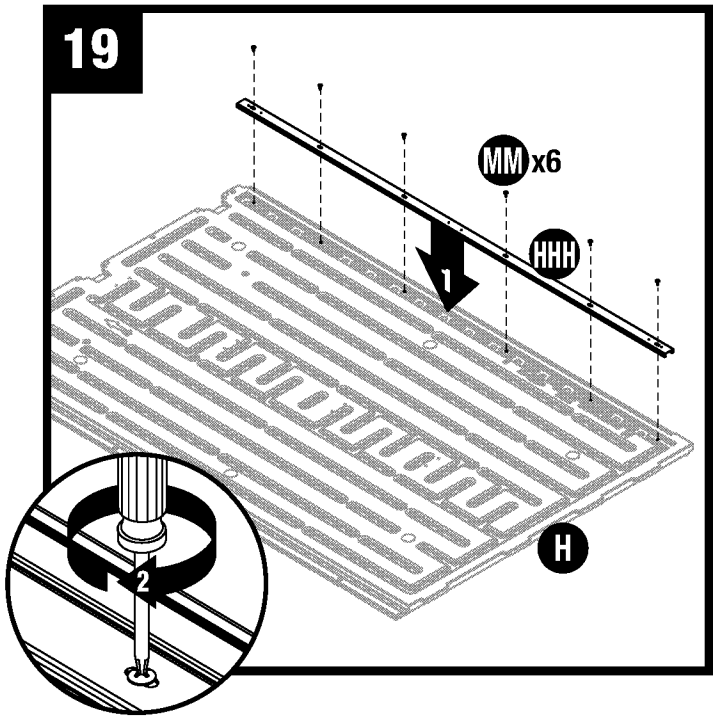

Avec le panneau avant (H) face vers le bas sur une surface protégée, installez la poutre de rive de 69,5 po (1765 mm) (HHH) dans le canal sur le côté droit du panneau avant (H). Installez 6 vis (MM) dans les fentes, comme indiqué pour fixer le tout.

IMPORTANT : Avant de continuer, si elle n'est pas déjà préparée, une dalle de béton ou une fondation en bois doit être fabriquée en suivant les informations des pages 11-12.

Assemblage des planchers et des murs de la remise

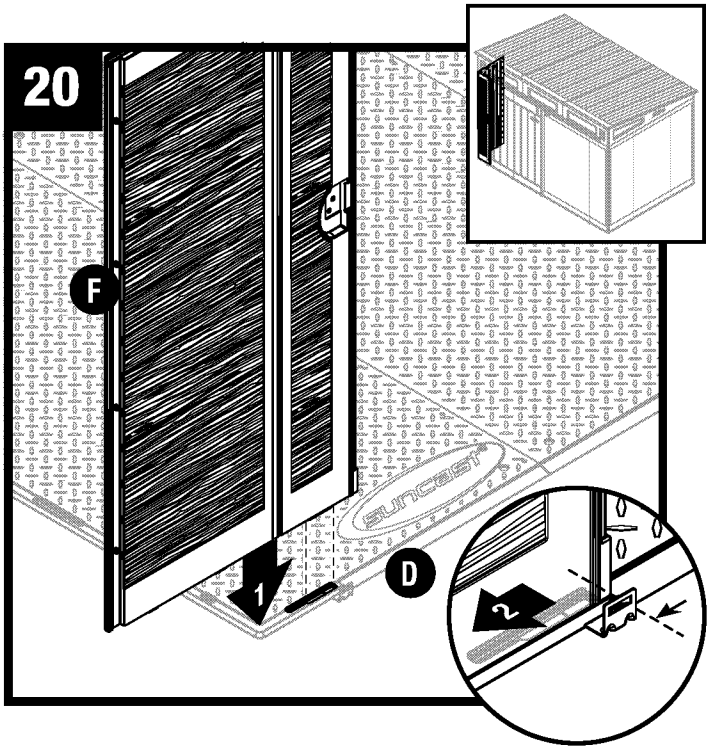

Alignez la languette sur le côté inférieur droit du coin avant gauche (F) avec la fente avant sur le plancher gauche (D). Abaissez le panneau dans la fente et verrouillez-le en place en faisant glisser le panneau vers le bord gauche du plancher.

Remarque : *Utilisez un maillet en caoutchouc pour « pousser » le coin avant gauche (F) en position verrouillée. Pour aider à prévenir les dommages causés par le maillet, placez un morceau de bois sur le panneau frappé par le maillet. Cela aidera à répartir la force sur tout le panneau, minimisant ainsi le risque de dommages.*

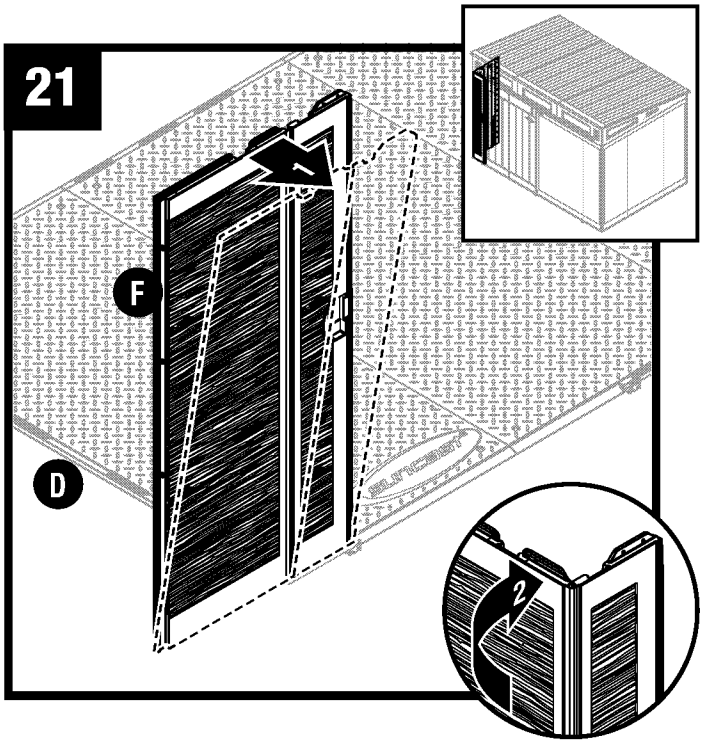

Inclinez légèrement le coin avant gauche (F) vers l'extérieur et pliez la charnière d'angle.

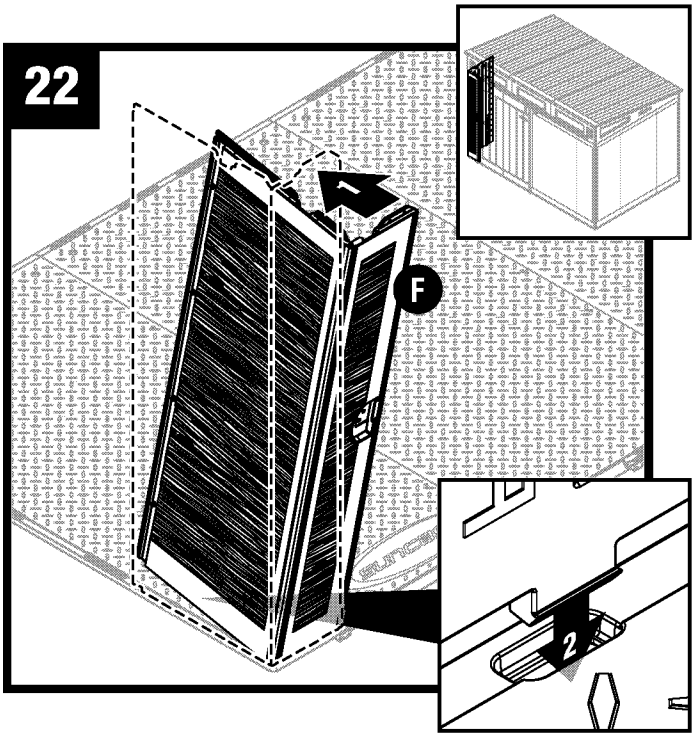

Retournez le coin avant gauche (F) en position verticale et alignez les languettes inférieures du côté gauche avec les fentes du plancher. Appuyez fermement pour enclencher les languettes inférieures dans le panneau de plancher.

Remarque : *Vous entendrez un claquement lorsque la languette est complètement enclenchée.*

23

Avant de continuer, assurez-vous que le coin est à l'équerre (vue de dessus) là où il rencontre le sol et que le panneau est aligné (vue de côté) avec le sol.

Sinon, répétez les étapes 19 à 21 jusqu'à ce qu'ils soient à l'équerre et affleurants.

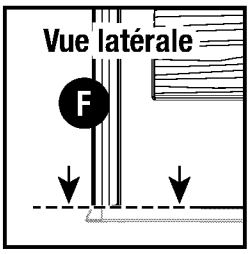

24

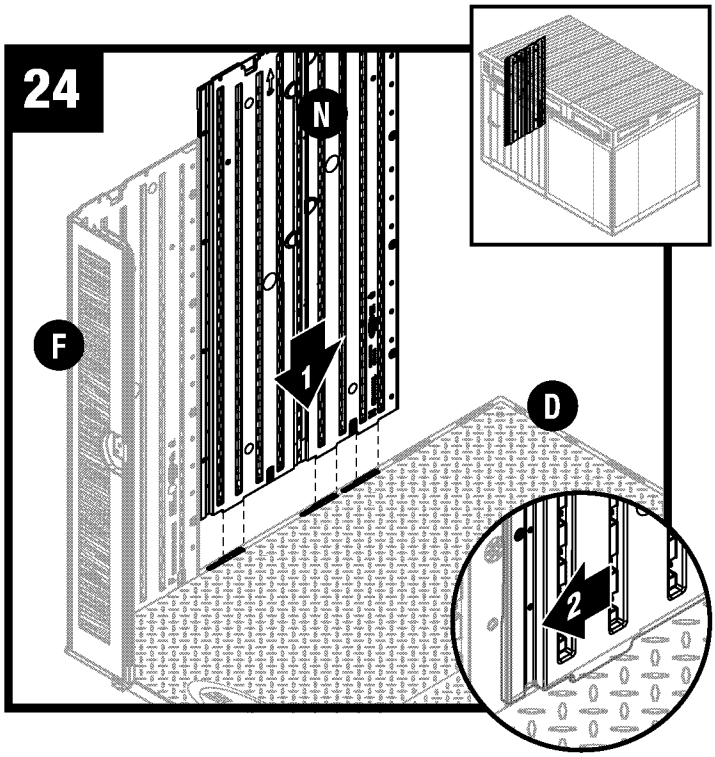

Alignez les languettes au bas du panneau latéral (N) avec les fentes le long du côté du plancher gauche (D). Abaissez le panneau latéral (N) dans les fentes et verrouillez-le en place en faisant glisser le panneau latéral gauche (N) vers le coin avant gauche (F). Assurez-vous que toutes les languettes soient complètement insérées dans les fentes avant de glisser pour verrouiller.

Remarque : *Utilisez un maillet en caoutchouc pour « pousser » le panneau latéral (N) en position verrouillée.*

25

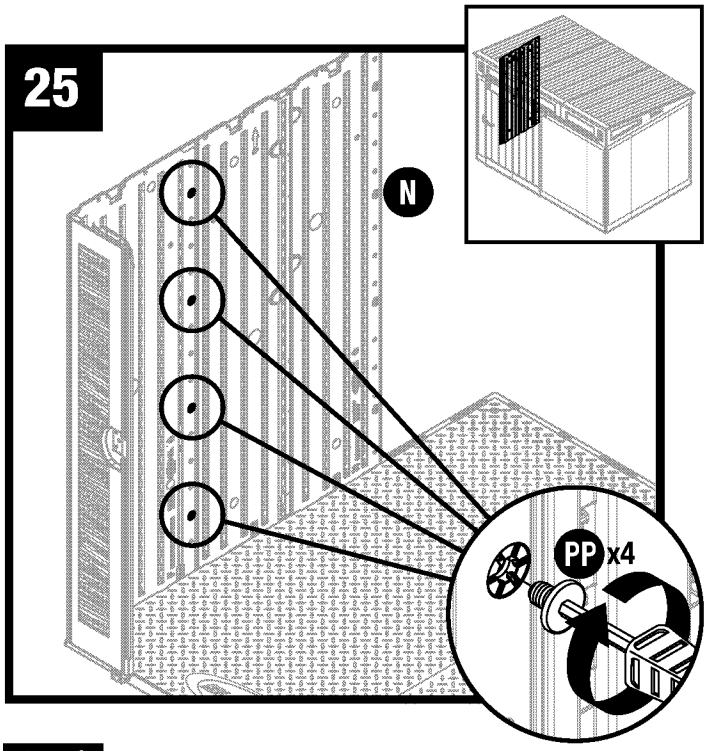

CONSEIL : *Demandez à une deuxième personne de soutenir les panneaux à partir de l'extérieur.*

Fixez les panneaux latéraux à l'aide de quatre boulons « Easy Bolt » gris (PP), en avançant de bas en haut. Utilisez le tournevis « Easy Driver » (NN) et serrez à la main. La tête du boulon sera affleurante lorsqu'il est complètement inséré. **NE serrez PAS** trop les boulons « Easy Bolt ».

Remarque : *Vous pouvez entendre 3 à 4 clics avant que le boulon soit complètement serré.*

Assemblage des murs de la remise

26

C

G

G

E

H

C

N

Quincaillerie nécessaire

Gris

PP x28

Répétez les étapes 19 à 24 pour les panneaux restants.

Assemblage des rives de la remise

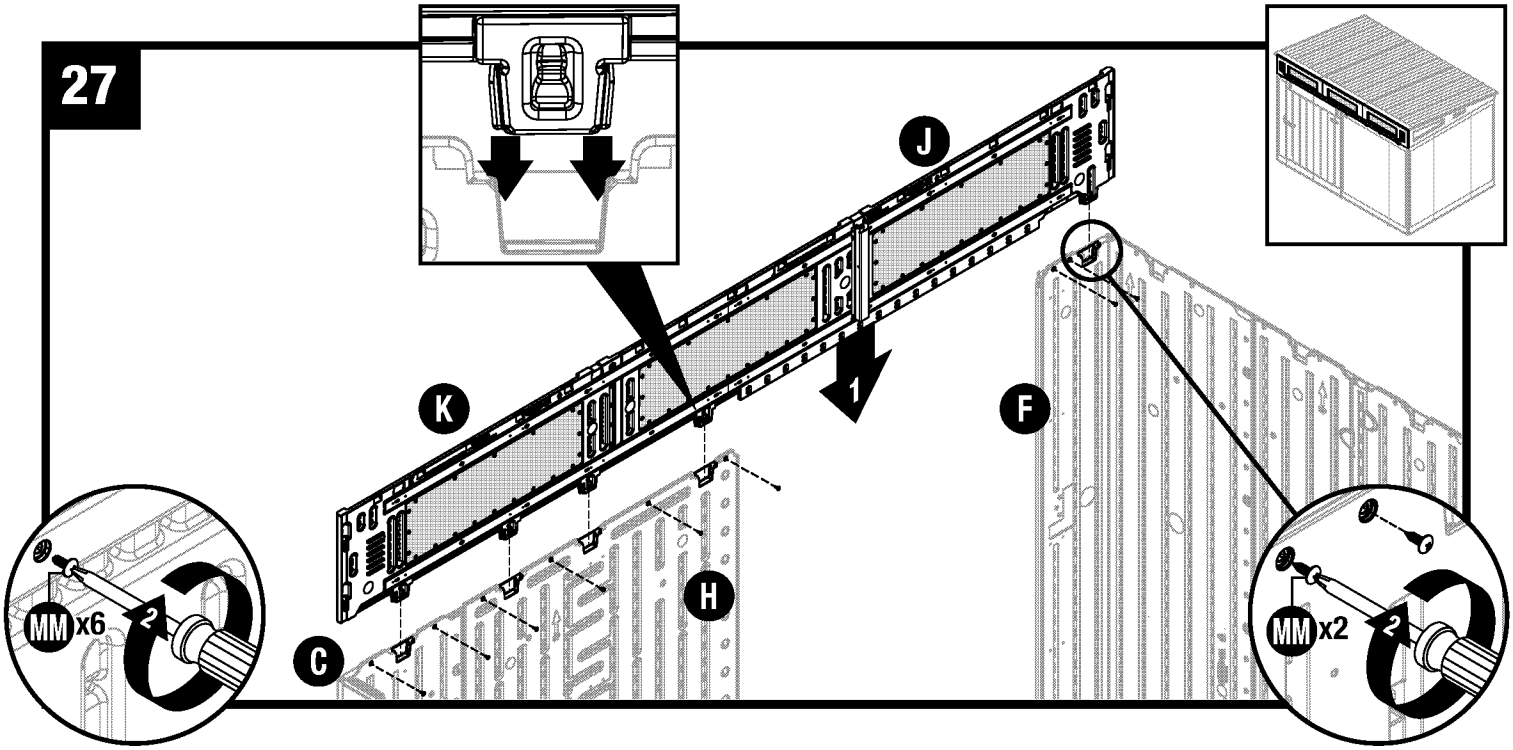

Placez l'assemblage des rives avant gauche et droite (J, K) sur l'ouverture de la porte et insérez les cinq languettes de support saillantes dans les endroits prévus du coin avant gauche (F), du coin avant droit (C) et du panneau avant (H). Fixez la rive avant à l'aide de huit vis (MM).

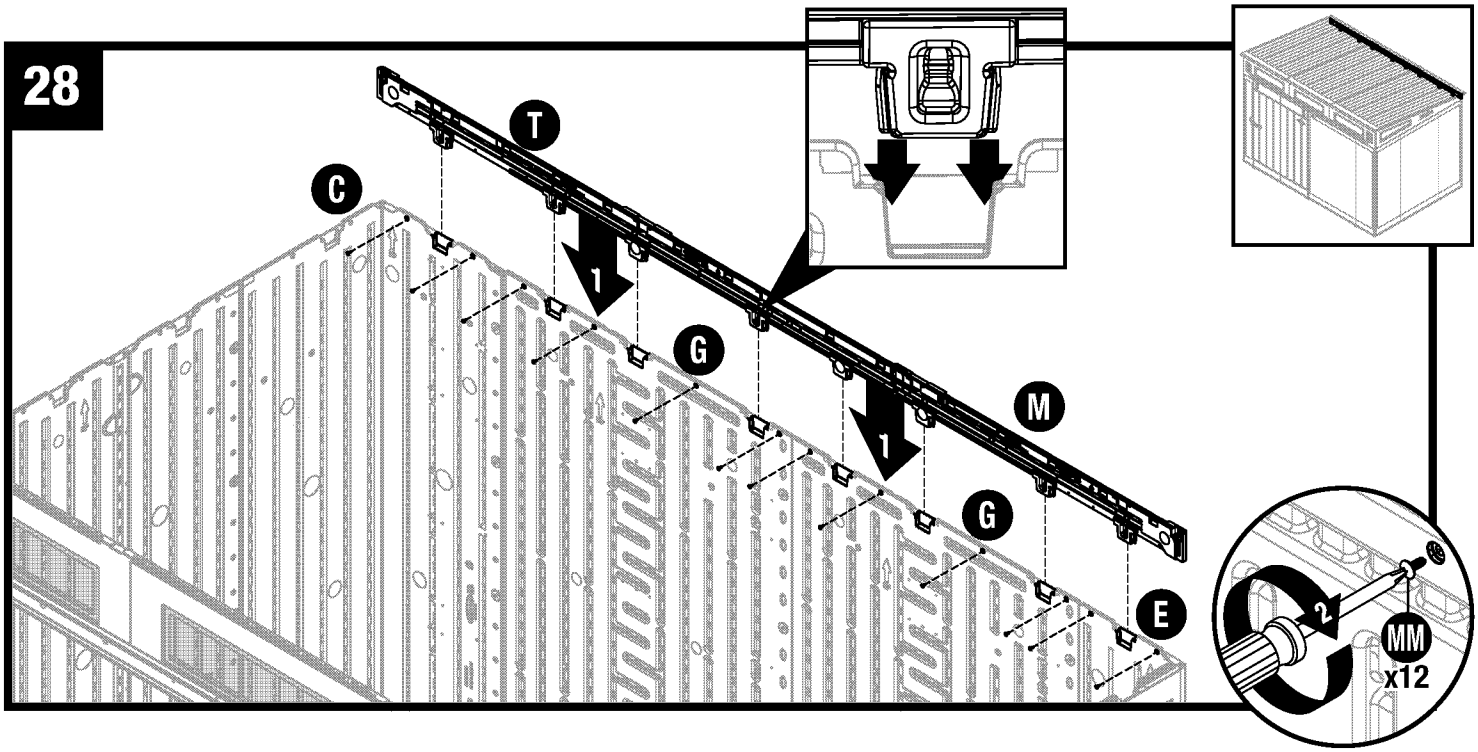

Placez l'assemblage des rives arrière gauche (T) et droite (M) sur le coin arrière gauche (C), les panneaux arrière (G) et le coin arrière droit (E), et placez les huit languettes saillantes dans les endroits prévus. Fixez la rive arrière à l'aide de 12 vis (MM).

Assemblage des rives et du loquet de la remise

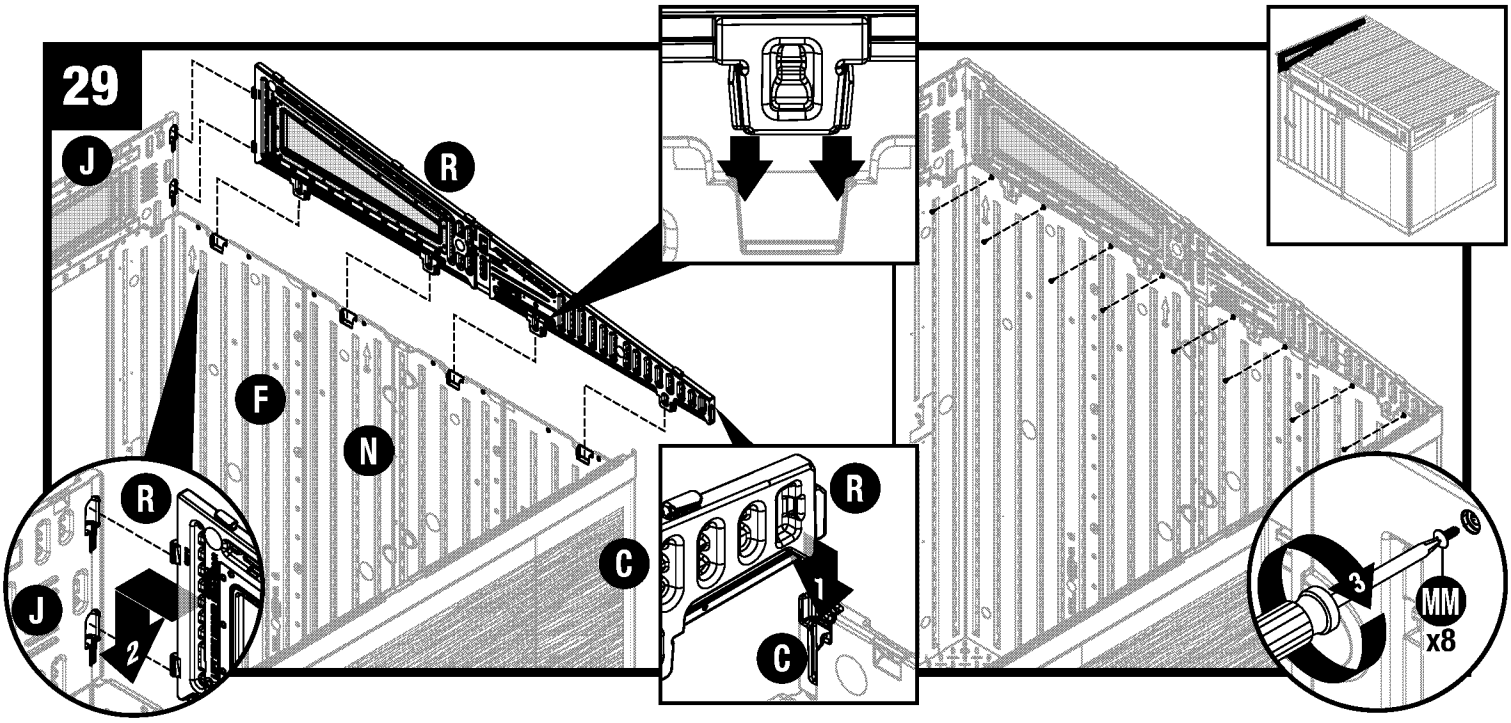

CONSEIL : *Demandez à une deuxième personne de tenir le mur de l'intérieur*

Placez la rive latérale gauche (R) dans la rive avant gauche (J) et sur le coin avant gauche (F), le panneau latéral (N), le coin arrière gauche (C) et la rive arrière gauche (T). Insérez la saillie à l'arrière de la rive gauche (R) dans la fente de la rive arrière (C) et appuyez sur la rive gauche (R) pour la fixer en place. Insérez les deux saillies à l'avant de la rive gauche (R) dans les fentes prévues à l'extrémité de la rive avant gauche (J) et appuyez pour les emboîter dans les fentes. Fixez la rive gauche (R) à l'aide de huit vis (MM).

Répétez l'opération pour la rive latérale droite (P).

Assemblage de la charpente d'acier et du toit en acier de la remise

AVERTISSEMENT : Portez des gants lorsque vous manipulez les pièces de la charpente d'acier.

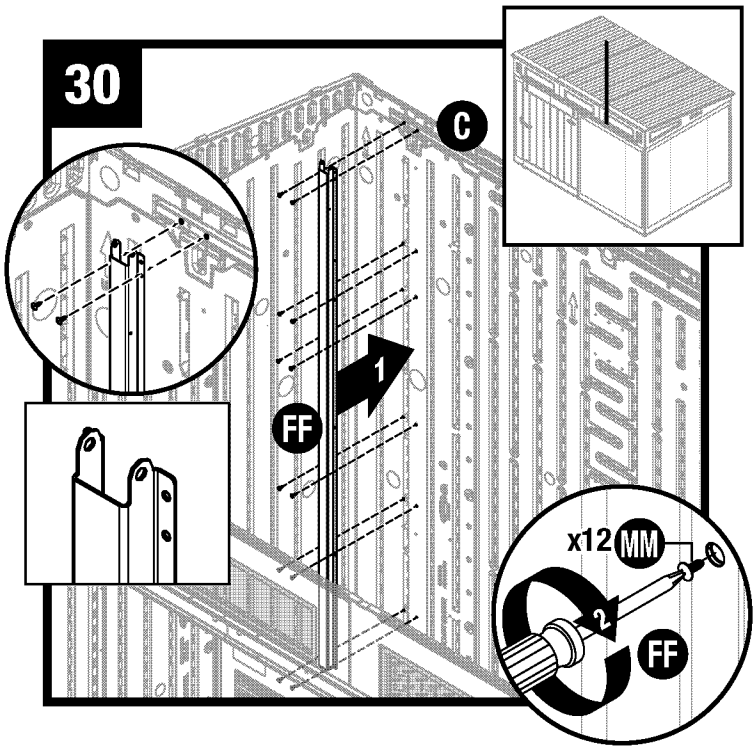

Positionnez un adaptateur de mur de 68-7/8 po (1788 mm) (FF) sur le coin arrière gauche (C). Fixez à l'aide de 12 vis (MM).

Remarque : *L'orientation cruciale de la bride est illustrée et utilisée dans les étapes suivantes.*

Répétez les étapes avec les quatre autres adaptateurs de mur de 68-7/8 po (1788 mm) (FF) sur les panneaux arrière et d'angle arrière droit (G, E).

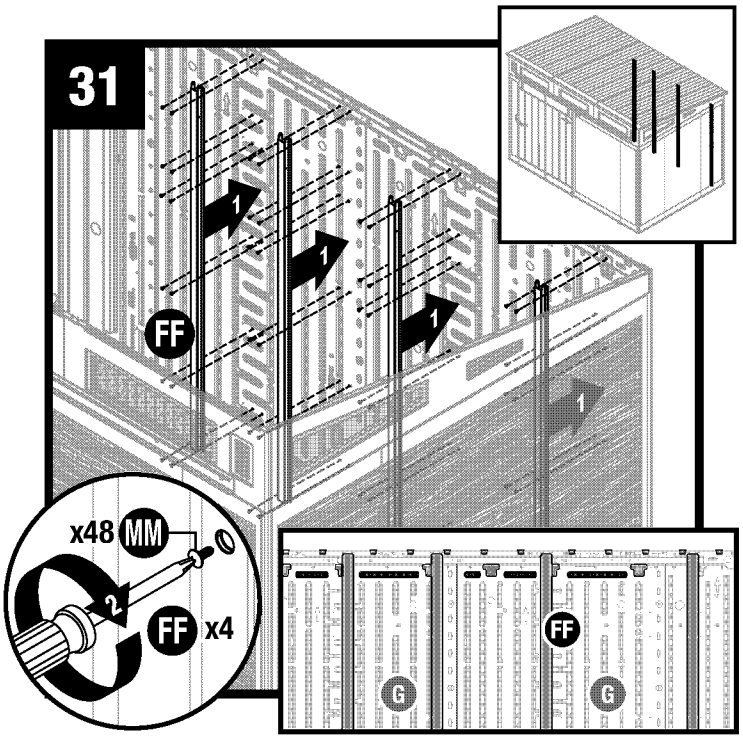

Répétez l'étape 30 avec les quatre autres adaptateurs de mur de 68-7/8 po (1788 mm) (FF) sur les panneaux arrière et d'angle arrière droit (G, E).

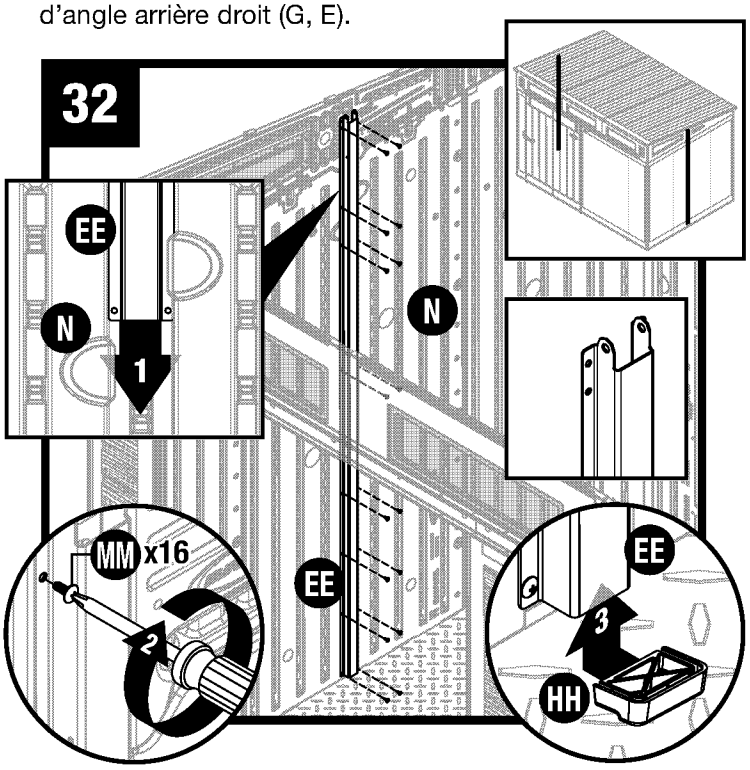

Fixez un adaptateur latéral de 79-1/8 po (2010 mm) (EE) au panneau latéral (N) en le glissant en place par le haut. Fixez à l'aide de 16 vis (MM). Installez un capuchon d'adaptateur de mur (HH) au bas de l'adaptateur latéral de 79-1/8 po (2010 mm) (EE).

Remarque : *L'orientation critique de la bride est illustrée.*

Répétez l'opération pour l'autre adaptateur latéral de 79 po (2007 mm) (EE) sur le côté droit de l'intérieur de la remise.

Assemblage de la charpente d'acier/du toit d'acier de la remise (suite)

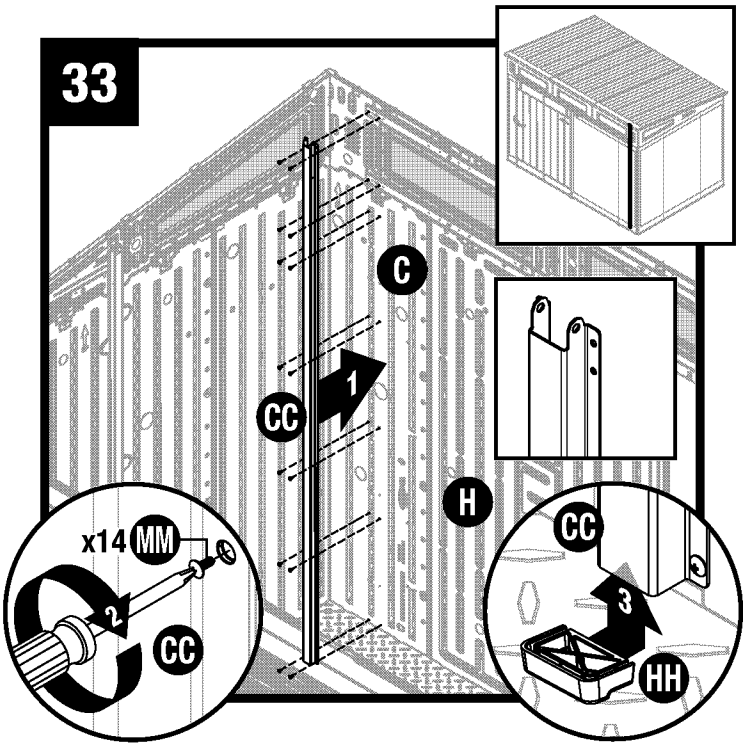

Positionnez un adaptateur de mur de 86-5/8 po (2199 mm) (CC) sur le coin avant gauche (C). Fixez à l'aide de 14 vis (MM). Installez un capuchon d'adaptateur de mur (HH) au bas de l'adaptateur de mur de 86-5/8 po (2199 mm) (CC).

Remarque : *L'orientation cruciale de la bride est illustrée et utilisée dans les étapes suivantes.*

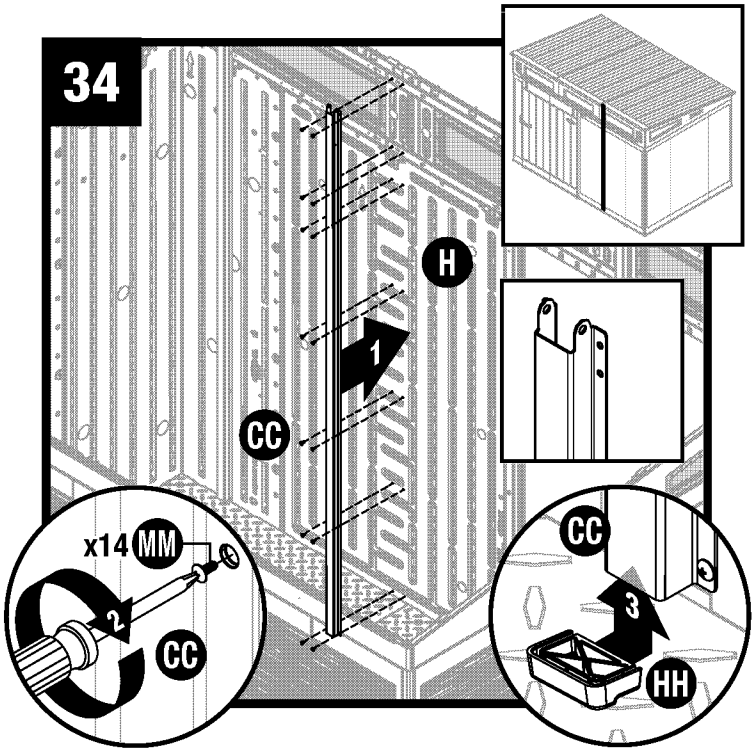

Répétez l'étape 33 avec l'autre adaptateur de mur de 86-5/8 po (2199 mm) (CC) sur le panneau avant (H).

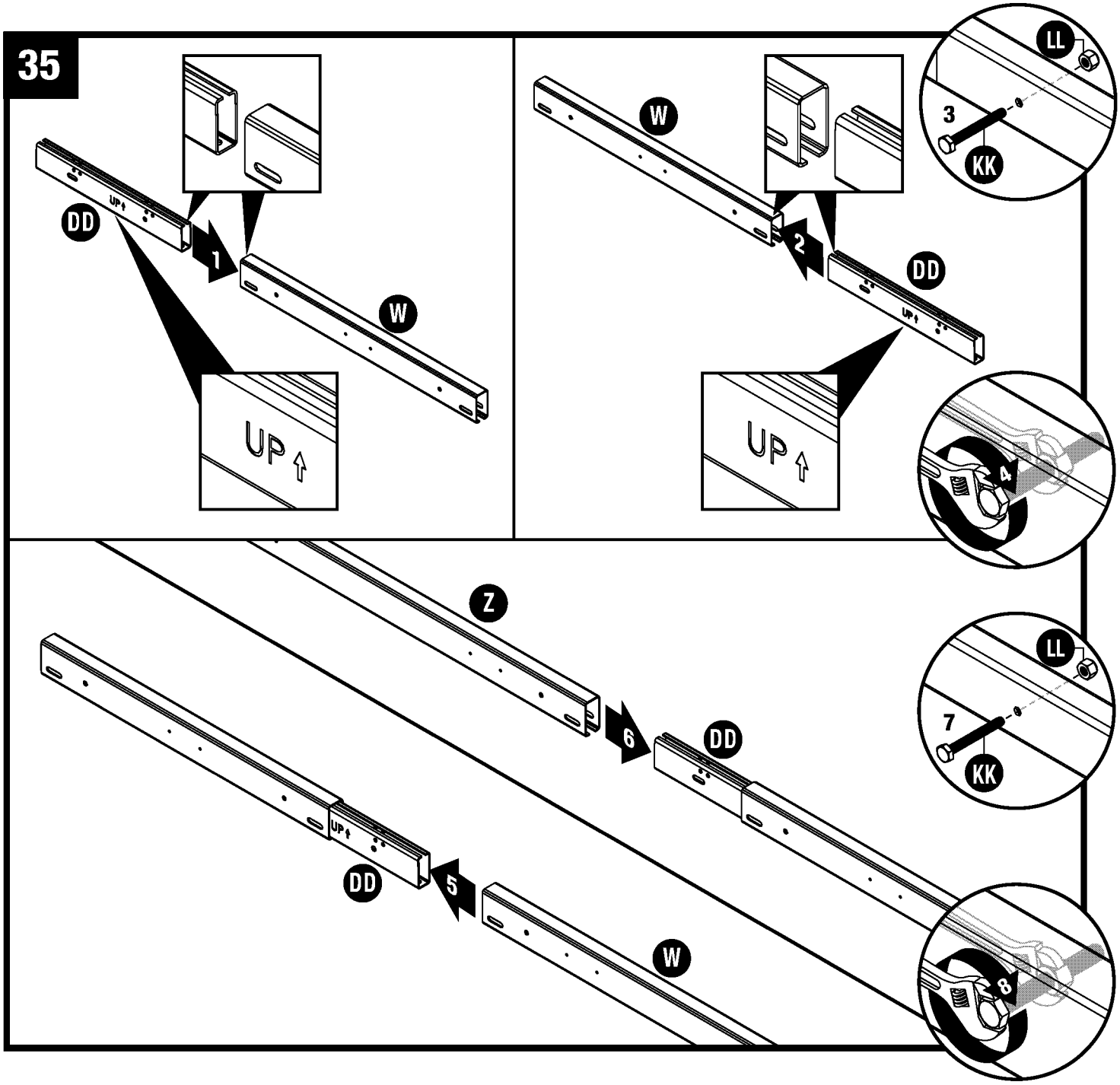

Placez un connecteur de poutre faîtière (DD) dans la poutre de rive de 19-1/2 po (495,3 mm) (W). Répétez l'opération pour l'autre connecteur de poutre faîtière (DD) et poutre de rive de 19-1/2 po (495,3 mm) (W). Fixez à l'aide d'un boulon hexagonal (KK) et d'un écrou (LL).

IMPORTANT : L'orientation des pièces DD et W est cruciale. Assurez-vous que la direction « VERS LE HAUT/UP » du connecteur de poutre faîtière (DD) est orientée par rapport à la poutre faîtière de 19-1/2 po (495,3 mm) (W), comme illustré. Voir l'encadré. **LES CÔTÉS OUVERTS NE DOIVENT PAS ÊTRE ALIGNÉS.**

Placez un connecteur de poutre faîtière (DD) avec l'assemblage de poutre faîtière (W) dans une extrémité de la poutre faîtière de 87 po (2210 mm) (Z), comme illustré. Fixez à l'aide d'un boulon hexagonal (KK) et d'un contre-écrou (LL). Répétez l'opération pour l'extrémité opposée de la poutre faîtière de 87 po (2210 mm) (Z) et l'autre connecteur de poutre faîtière (DD) avec l'assemblage de poutre faîtière (W).

IMPORTANT : Portez une attention particulière à l'orientation des composants de la poutre faîtière lors de l'assemblage.

Assemblage de la charpente d'acier/du toit d'acier de la remise (suite)

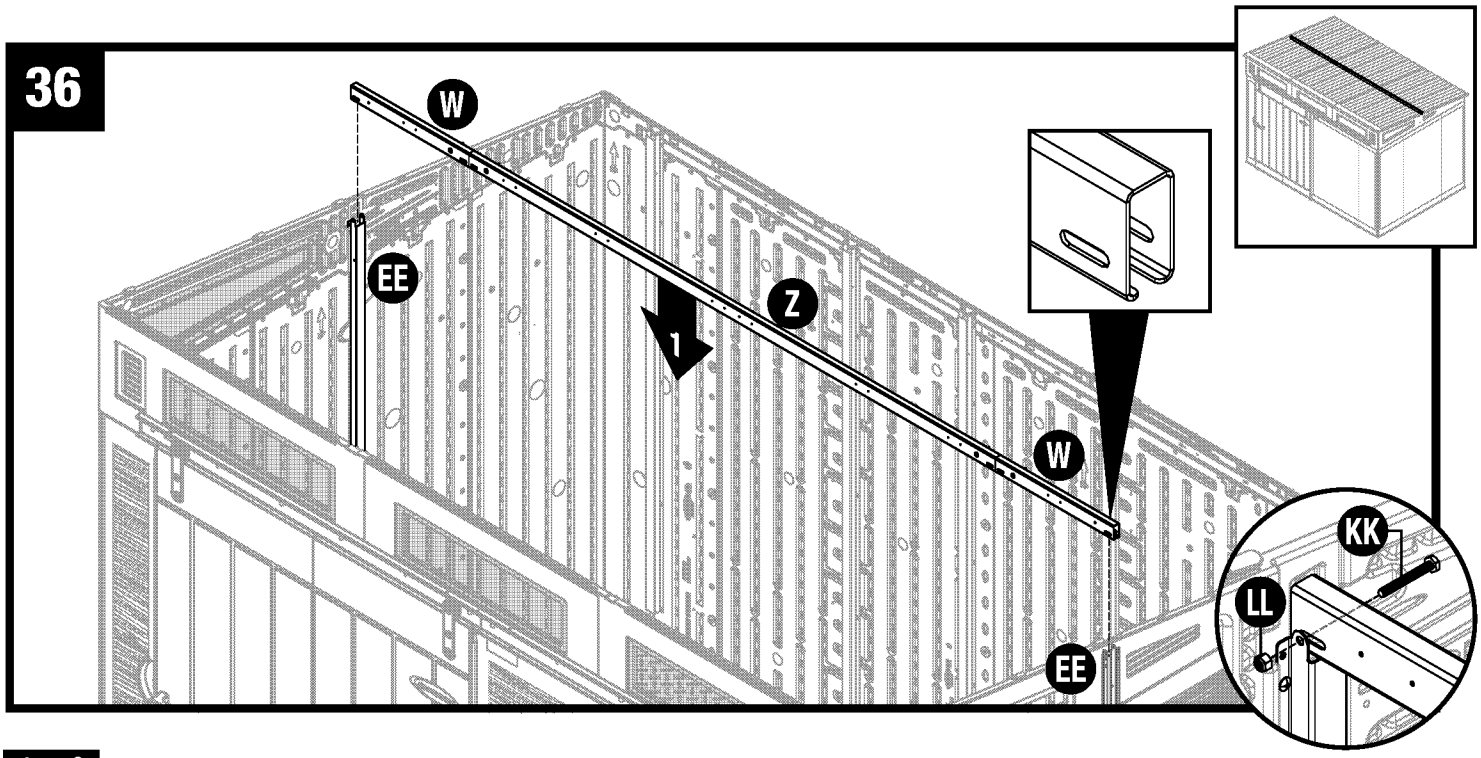

Placez l'assemblage de poutre faîtière (W, Z) dans le haut des deux adaptateurs latéraux de montage latéral de 79-1/8 po (2010 mm) (EE). Fixez à l'aide d'un boulon (KK) et d'un écrou (LL) à chaque extrémité de l'assemblage.
IMPORTANT : Assurez-vous que l'extrémité ouverte de l'assemblage de la poutre faîtière est orientée vers le bas.

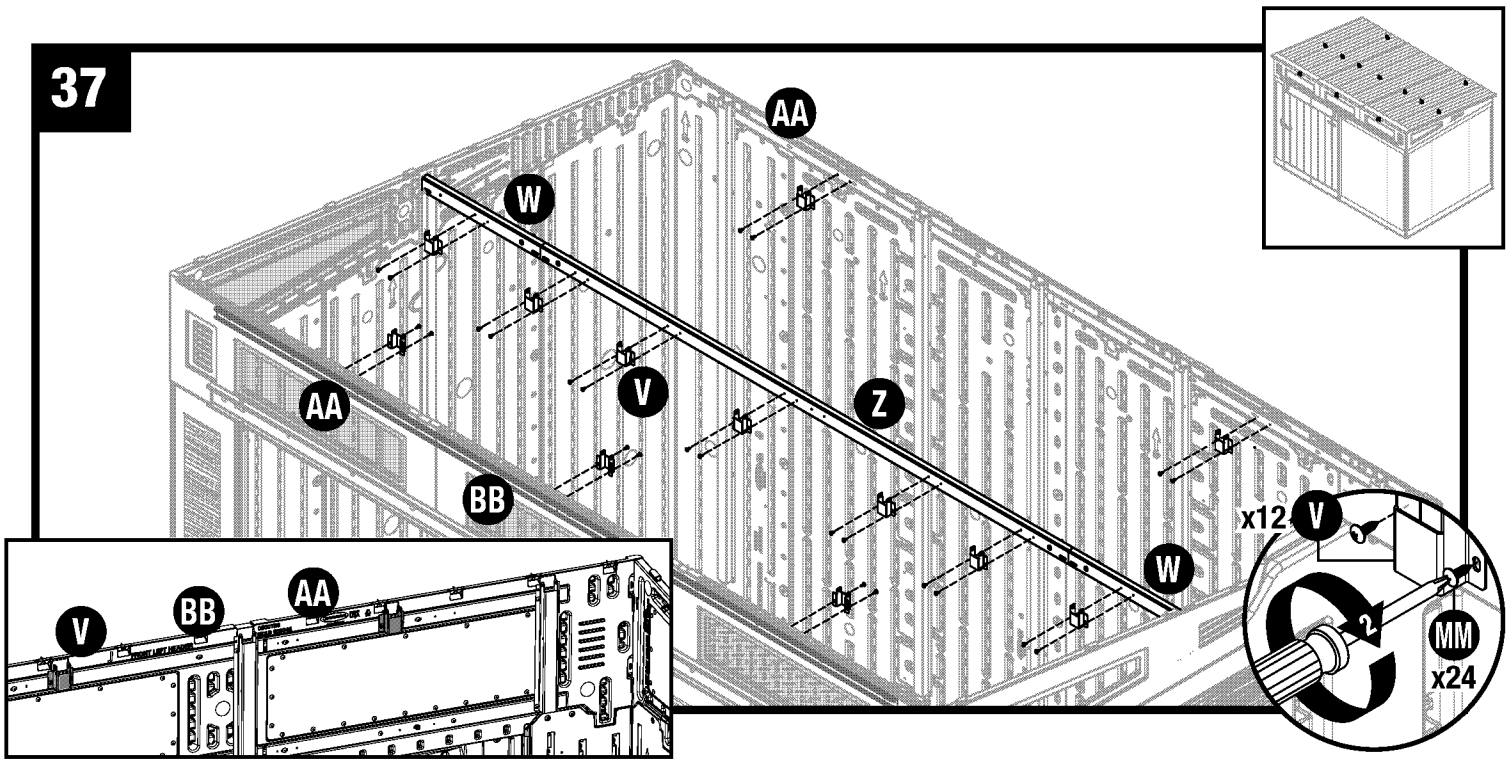

Fixez sept brides de support (V) à l'avant de l'assemblage de poutre faîtière (W, Z), trois brides de support (V) aux poutres de rive sur la rive avant et deux brides de support (V) aux poutres de rive dans les rives arrière. Fixez chaque bride de support (V) à l'aide de deux vis (MM).

Remarque : Connexion cruciale, les vis seront difficiles à insérer dans l'assemblage de la poutre faîtière en acier.

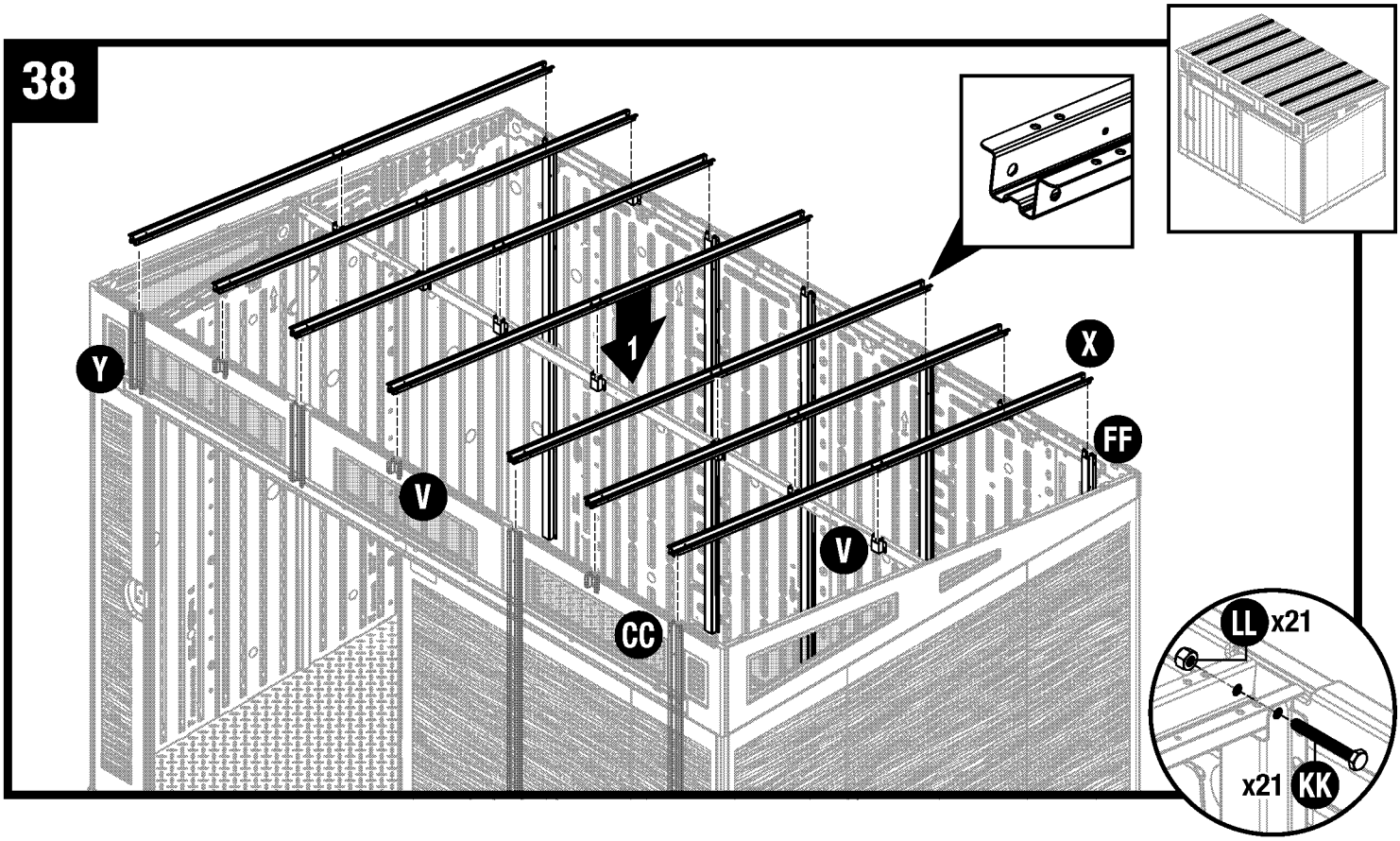

Placez une patte de structure (X) sur les adaptateurs de mur (CC, FF) et la bride de support (V) sur la poutre faîtière. Fixez aux adaptateurs de mur et aux brides de support à l'aide de boulons (KK) et de contre-écrous (LL). Ne serrez pas trop.

CONSEIL : *N'installez d'abord que les boulons (KK) dans tous les emplacements. Installez les écrous (LL) sur les boulons après avoir installé tous les boulons.*

Répétez l'opération pour les six autres pattes de structure (X), adaptateurs de mur (CC, FF, Y) et brides de support (V).

Assemblage des panneaux de toit de la remise

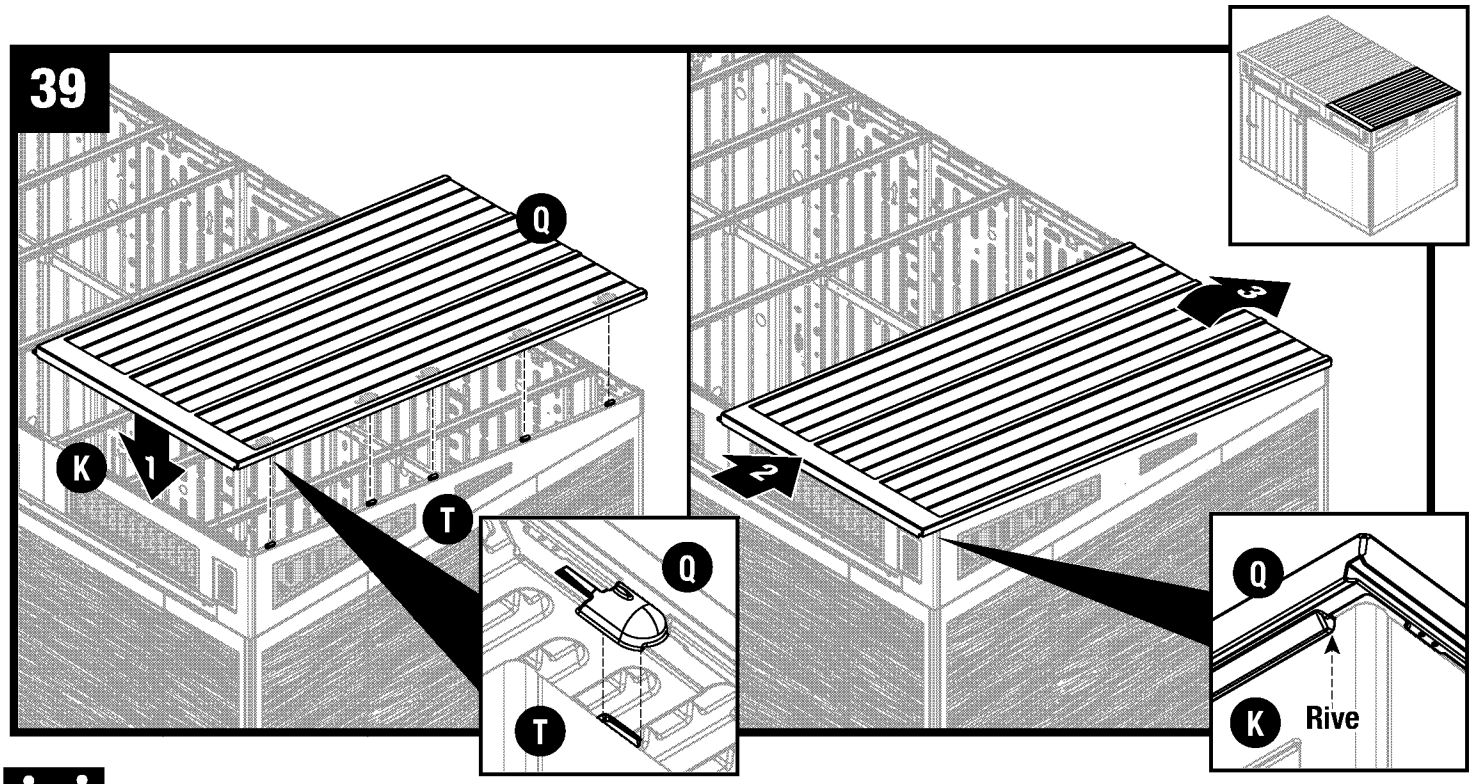

Alignez un panneau de toit (Q) avec la rive latérale droite (T) de sorte que les languettes sur la rive latérale droite (T) s'alignent avec les cinq fentes du panneau de toit (Q).

Remarque : *La large bande du panneau de toit est orientée vers l'avant.*

Une fois que le panneau de toit (Q) est enclenché et posé à plat sur la rive droite (T) et à l'aide d'une personne tenant le panneau de toit (Q) en place à partir de l'extérieur, faites glisser le panneau de toit (Q) vers le mur arrière à l'aide d'un maillet en caoutchouc pour enclencher complètement les caractéristiques de fixation.

Le panneau de toit (Q) est complètement verrouillé en position lorsque la crête sur le dessous du panneau de toit rencontre le haut de la rive avant droite (K).

IMPORTANT : Les panneaux de toit doivent être installés dans un ordre précis en commençant par le côté droit, puis le milieu et enfin le côté gauche.

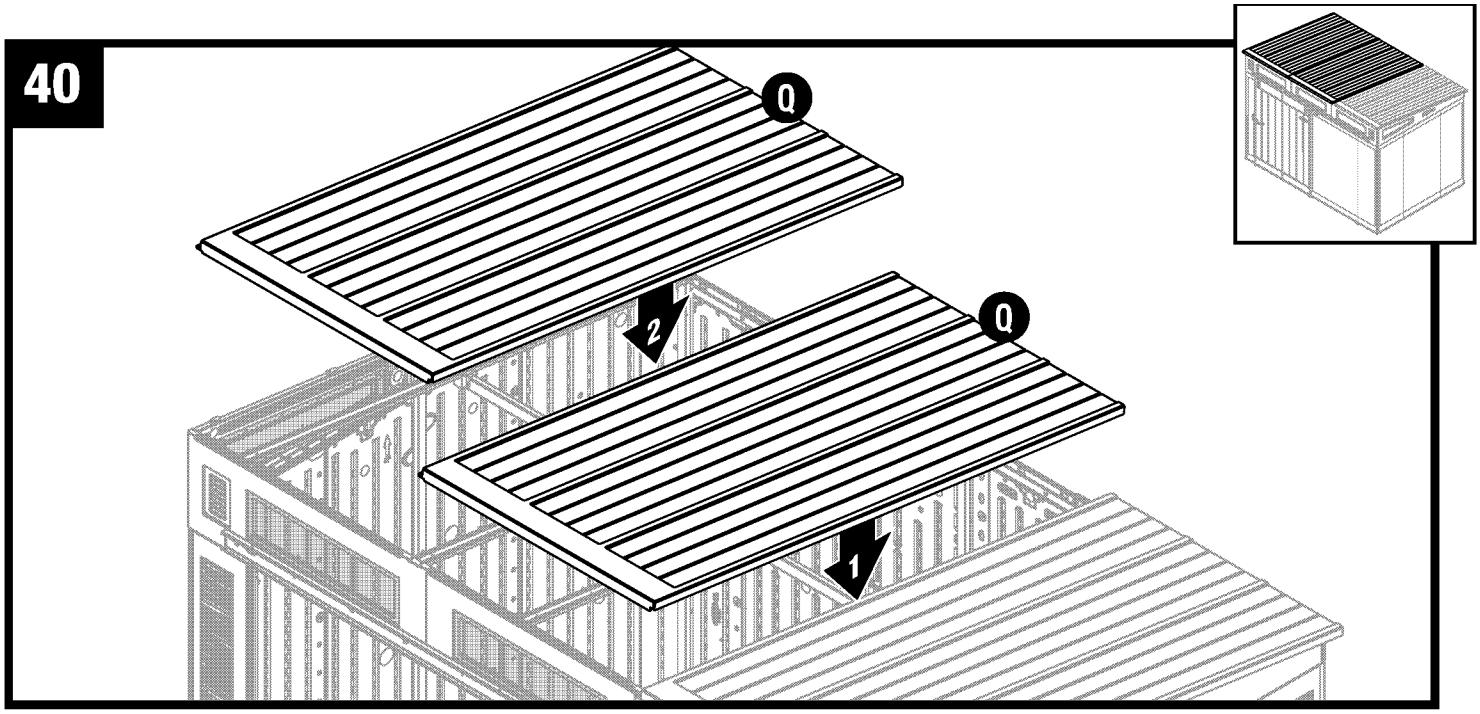

Placez un panneau de toit (Q) au milieu de l'assemblage de la remise, puis placez un panneau de toit (Q) sur le côté gauche de l'assemblage de la remise et la rive latérale gauche (R). Suivez l'étape 38 pour fixer le panneau de toit (Q) à la rive gauche (R).

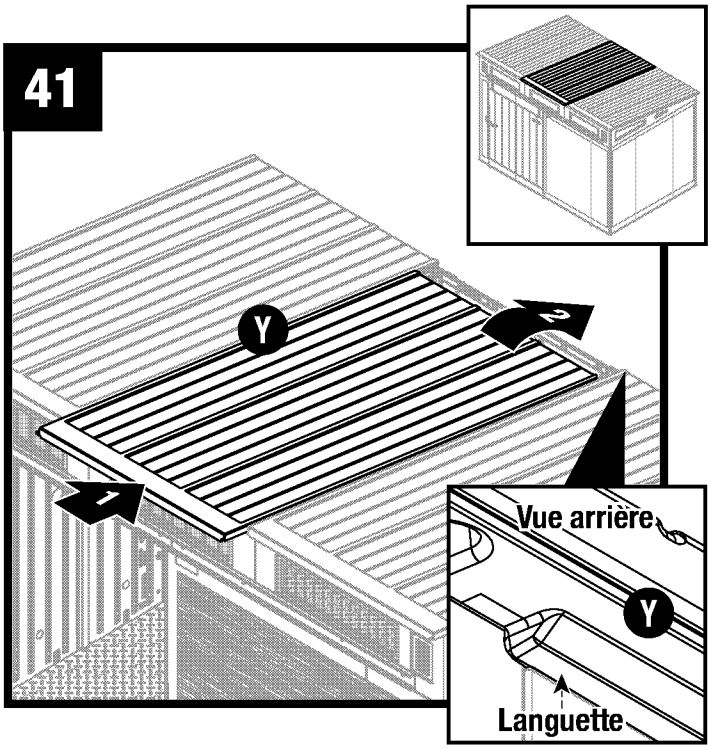

Faites glisser le panneau de toit du milieu vers l'arrière jusqu'à ce qu'il soit aligné avec les panneaux de toit droit et gauche.

Remarque : *Assurez-vous que les panneaux de toit sont correctement positionnés lorsque les languettes de montage arrière sont situées à l'arrière des panneaux latéraux arrière.*

Assemblage des panneaux de toit de la remise (suite)

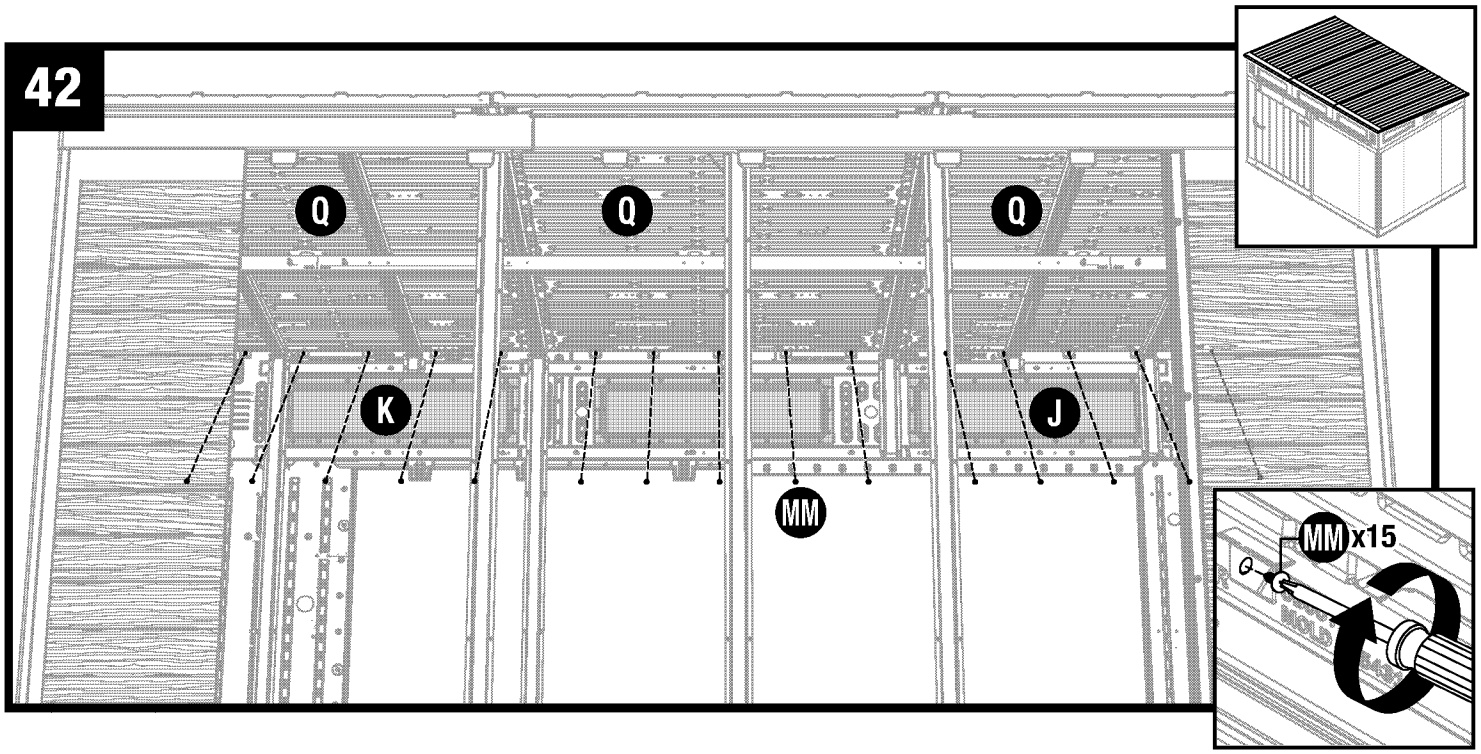

Fixez les panneaux de toit (Q) à la partie supérieure des rives avant droite et gauche (J, K) à l'aide de 15 vis (MM).

IMPORTANT : Aux étapes 42 à 44a, **utilisez un tournevis pour serrer les vis** (l'utilisation d'une perceuse pourrait abimer les détails de fusée sur les panneaux).

Remarque : *Pour faciliter la compréhension, l'illustration est présentée avec certaines pièces retirées.*

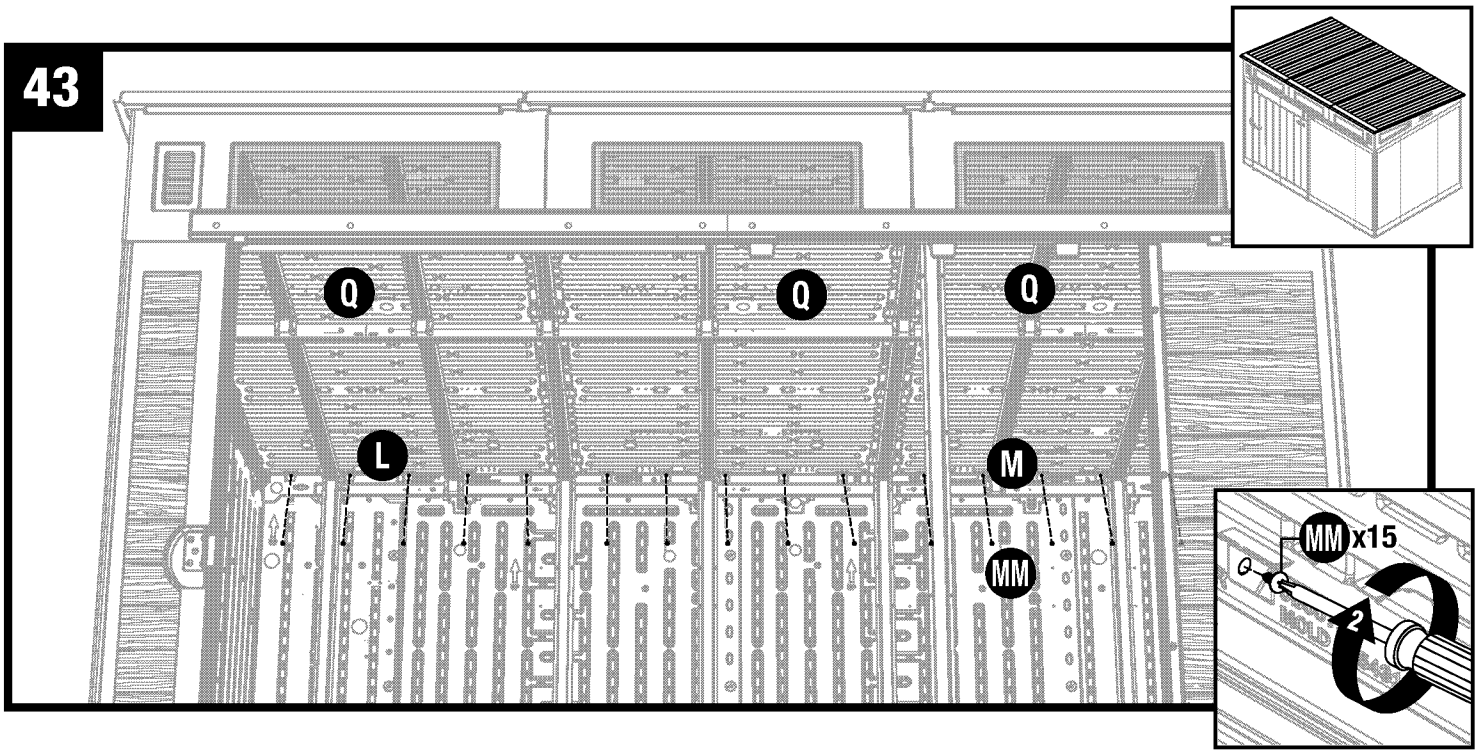

Fixez les panneaux de toit (Q) à la partie supérieure des rives arrière droite et gauche (M, L) à l'aide de 15 vis (MM).

Remarque : *Pour faciliter la compréhension, l'illustration est présentée avec certaines pièces retirées.*

Assemblage des panneaux de toit/portes de la remise

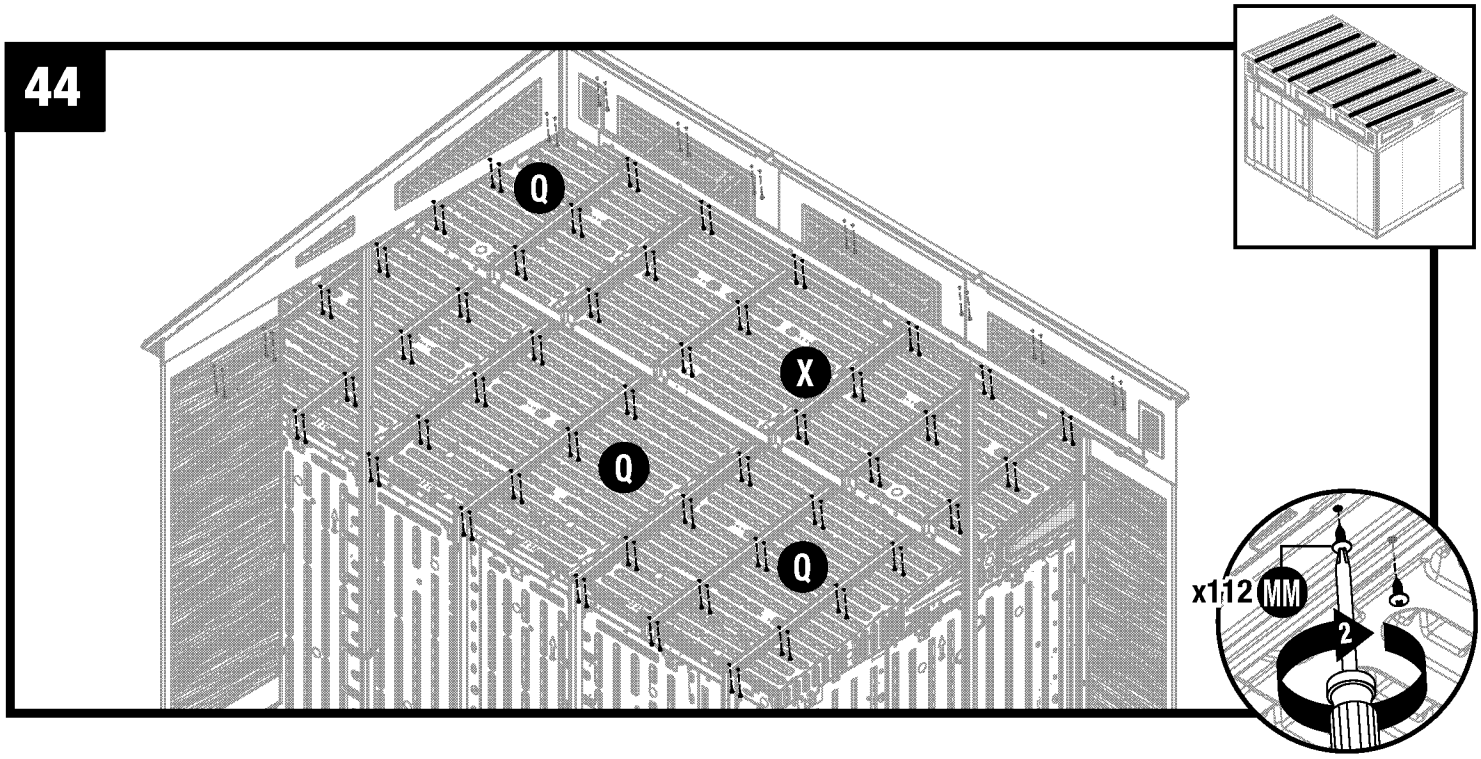

Fixez chaque patte de structure (X) aux panneaux de toit (Q) à l'aide de 16 vis (MM) par patte de structure (X).

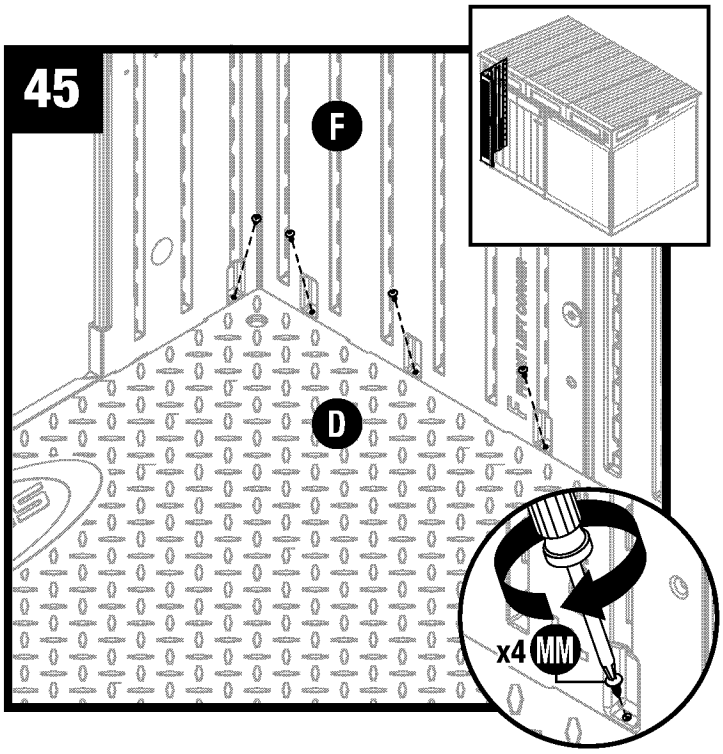

De l'intérieur de la remise, fixez le coin avant gauche (F) au panneau de plancher gauche (D) à l'aide de quatre vis (MM).

Répétez l'étape pour fixer l'intérieur de tous les panneaux d'angle, avant, arrière et latéraux restants aux panneaux de plancher.

Assemblage des panneaux de toit/portes de la remise (suite)

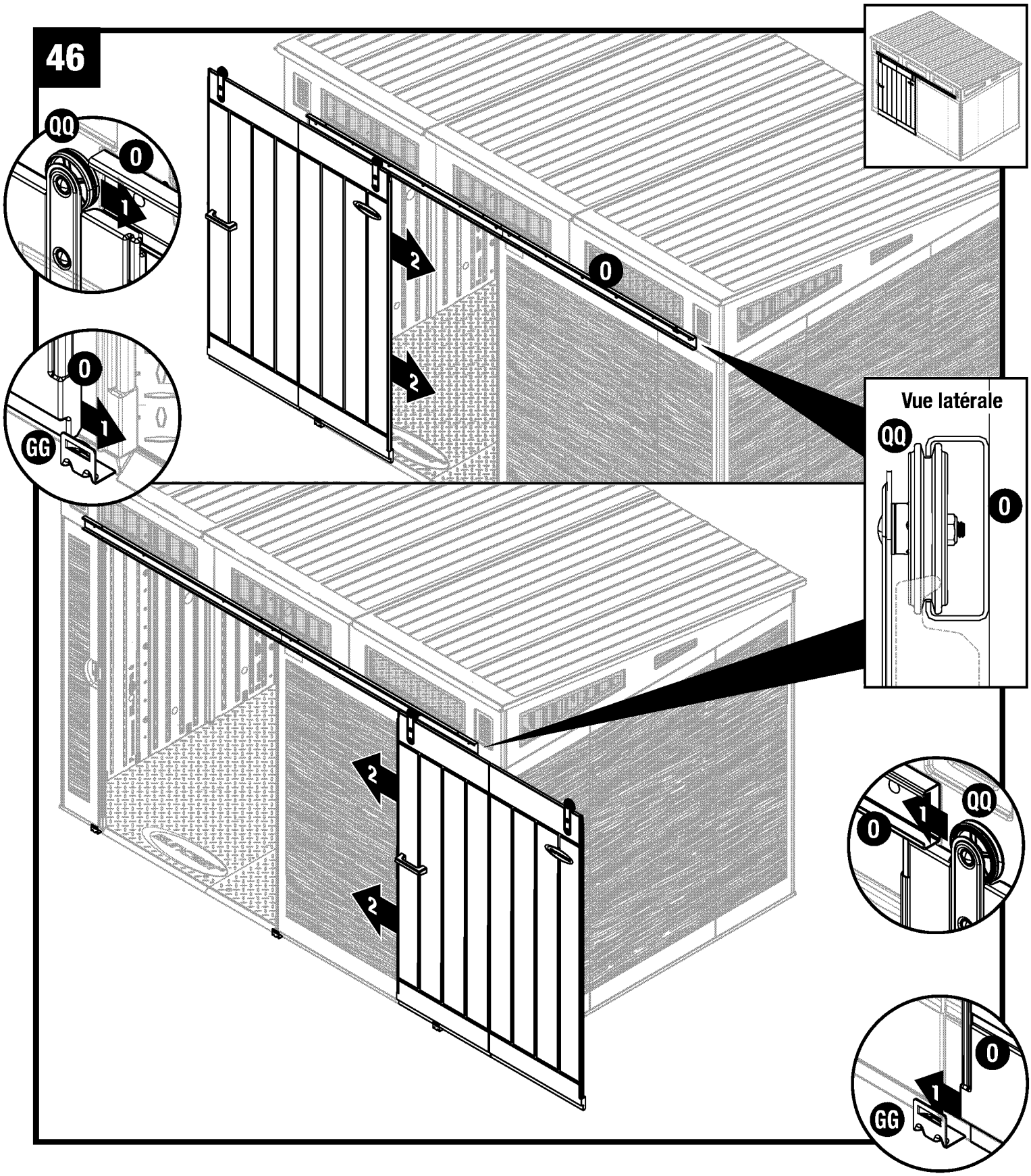

Faites glisser les roulettes de porte rainurée (QQ) dans le rail de porte (O) soit du côté droit ou du côté gauche. Assurez-vous que le bas du panneau de porte s'enclenche dans les guides de porte inférieurs (GG).

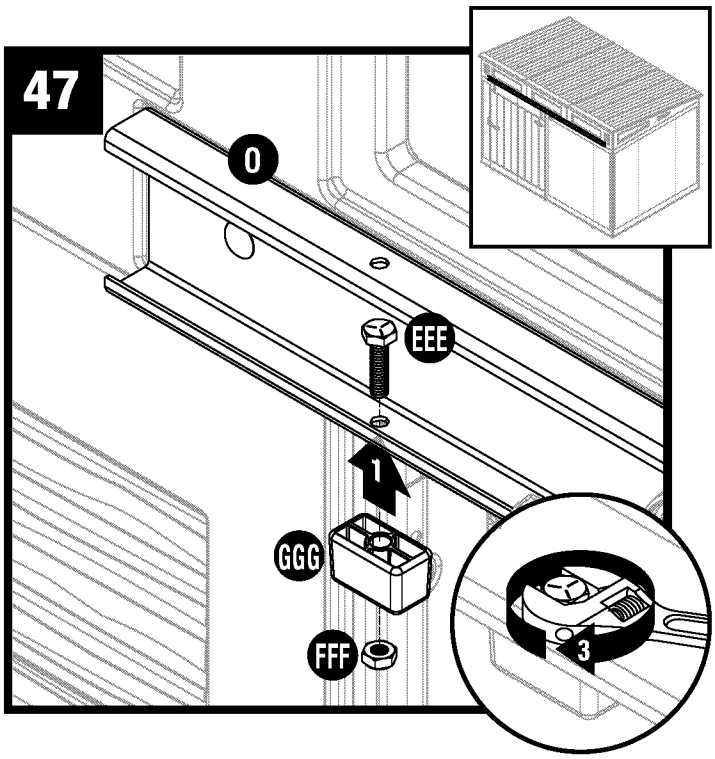

Installez un pare-chocs (GGG) sur le dessous gauche du rail de porte (O) et fixez à l'aide d'un boulon (EEE) et d'un écrou (FFF).

Répétez l'opération pour l'autre extrémité du rail de porte.

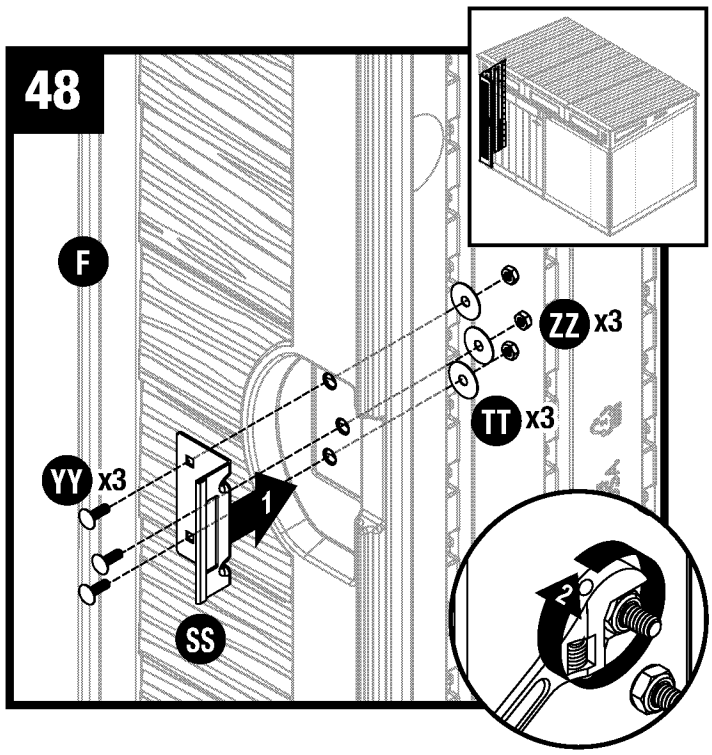

Installez la plaque de verrouillage (SS) dans le coin avant droit (F) et fixez-la à l'aide de trois boulons (YY), trois rondelles (TT) et trois contre-écrous (ZZ).

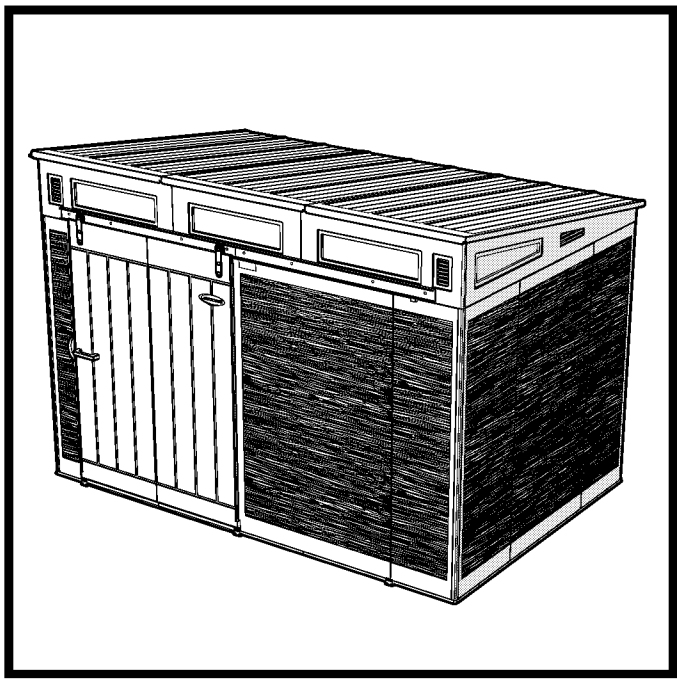

Terminé.

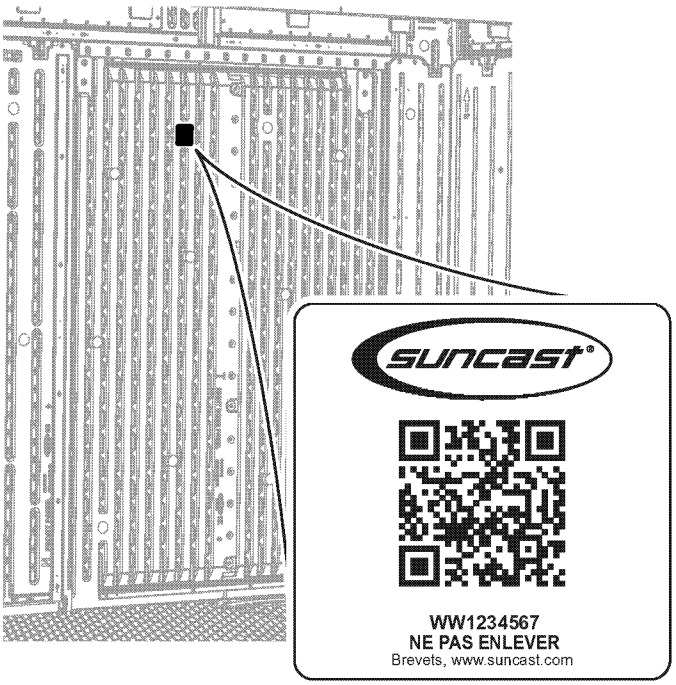

L'étiquette située à l'intérieur de la porte contient des informations concernant votre produit. Le code-barres bidimensionnel constitue un lien direct vers la page d'enregistrement du produit sur le site Web de Suncast. Les codes au bas de l'étiquette sont liés spécifiquement à votre produit. Veuillez avoir ces numéros à portée de main si vous avez besoin de communiquer avec Suncast.