BMS6583 Casetas de almacenamiento

INSTRUCCIONES DE ARMADO

Herramientas necesarias

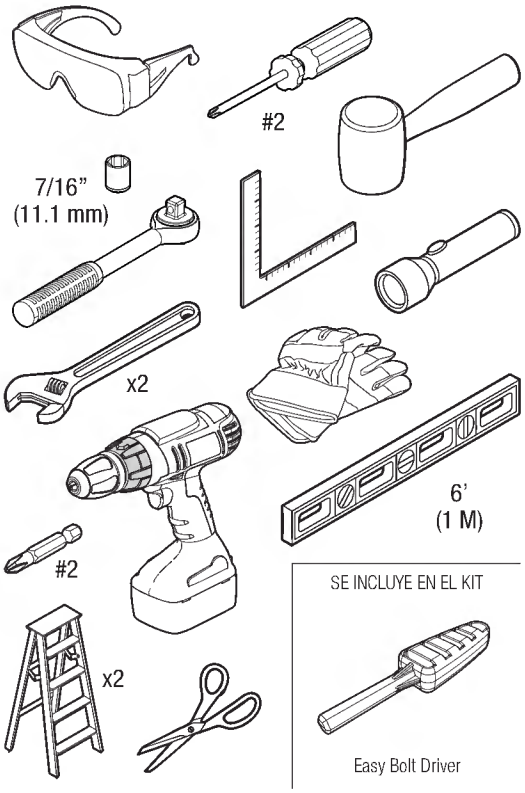

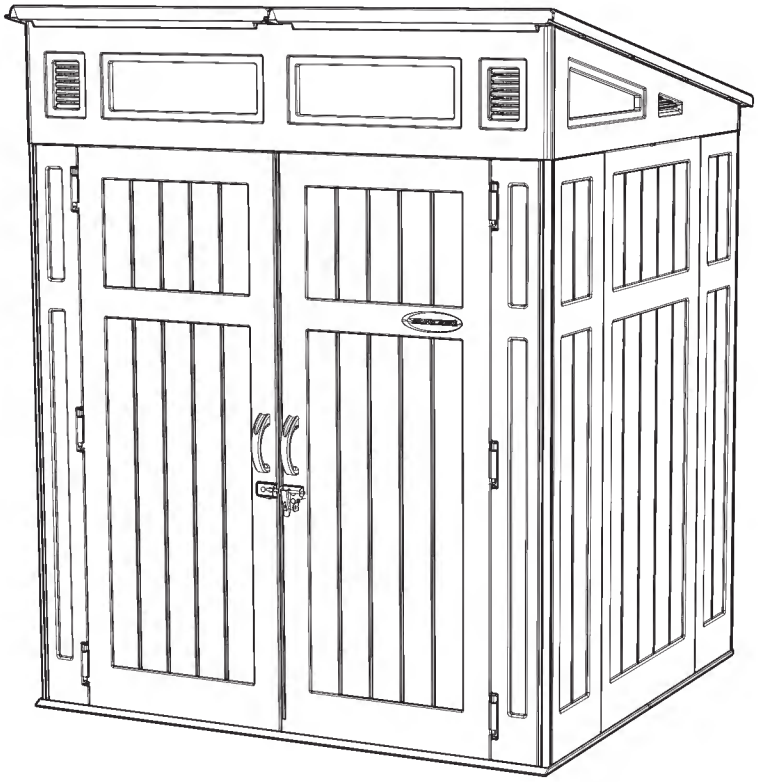

suncast®

Smart. Inside & Out®

© 2023 Suncast Corporation, Batavia, IL

0361671B

Regístrese en los 90 días siguientes a la compra para activar la garantía!

No es necesario registrarse para los productos con una garantía de 90 días o menos.

1. Verifique el plazo de garantía de su producto visitando www/suncast.com/warranty (los productos con un plazo de garantía de 90 días o menos no requieren registro)
2. Para completar el registro: llene el formulario y cargue por internet una copia de su recibo visitando https://support.suncast.com o escaneando el código QR

¿Alguna pregunta?

Para preguntas sobre productos, asistencia con el armado, piezas de repuesto y mucho más:

https://support.suncast.com Suncast Corporation Customer Care, 701 N. Kirk Road, Batavia, IL 60510 1-800-846-2345 1-630-381-6309

Antes de comenzar...

- **Consulte con sus autoridades locales para determinar que permisos son necesarios para construir la caseta de almacenamiento.**
  Antes de iniciar la construcción de la caseta de almacenamiento, consulte al funcionario local encargado de los códigos de construcción para conocer los permisos necesarios o las limitaciones en la construcción.
- **Antes de iniciar la construcción de la caseta de almacenamiento, es necesario tener una cimentación sólida y nivelada.**
  En las páginas 13 y 14 encontrara información para la preparación del sitio. Una cimentación diferente de las sugeridas en este manual podría impedir el armado correcto y dañar las piezas.
- **Lea completamente las instrucciones antes de iniciar el armado.**
  Este kit contiene piezas que pueden dañarse si se arman incorrectamente o en la secuencia equivo cada.
- **Siga las instrucciones.**
  Suncast no se hace responsable del reemplazo de las piezas dañadas o perdidas debido al armado in correcto.
- **Se requiere ayuda durante todo el armado.**

Indica que se necesita por lo menos 1 adulto más para completar este paso.

Indica que se recomienda precaución al usar un taladro eléctrico.

IMPORTANTE

COMPLETE LA PREPARACIÓN DEL LUGAR Y LA CONSTRUCCIÓN DE LA BASE ANTES DE DESEMBALAR TODAS LAS PIEZAS.

ABRA PRIMERO TODAS LAS CAJAS Y DISPONGA LAS PIEZAS DE FORMA ORDENADA. CADA CAJA PUEDE CONTENER PIEZAS PEQUEÑAS. CONSULTE LA LISTA DE PIEZAS DE ESTE MANUAL PARA VERIFICAR QUE TODAS LAS PIEZAS ESTÉN PRESENTES

Precaución

- Las herramientas eléctricas pueden aplicar par de fuerza excesivo y dañar el producto Si decide utilizar un taladro eléctrico para armar el producto, Suncast recomienda utilizar un taladro inalámbrico de velocidad variable con un embrague variable ajustado en la posición más baja. Una broca Phillips no. 2 es compatible con la tornillería proporcionada. Suncast no da ninguna garantía que seguir esta recomendación evitará dañar el producto. El daño a las partes por par de fuerza excesivo no está cubierto bajo la garantía limitada de Suncast.
- Se requiere preparar apropiadamente el lugar.
- La caseta no está diseñada para almacenar materiales inflamables, cáusticos o corrosivos.
- La caseta no está diseñada para que la usen niños.
- **No** se pare, siente, ni almacene artículos en el techo de la caseta de almacenamiento.
- Repare o cambie las piezas rotas inmediatamente.
- Los objetos calientes, como parrillas recién usadas, sopletes, etc., no deben guardarse en la caseta.
- Los artículos pesados no deben apoyarse contra las paredes, ya que esto puede causar la deformación del panel y daño permanente.
- Suncast no se responsabiliza por el daño causado por el mal tiempo o el mal uso.
- Este kit contiene partes con bordes metálicos. Tenga cuidado al manipularlas.
- **AL TALADRAR A TRAVÉS DE METAL**, tenga cuidado con las rebabas, virutas y otros bordes afilados. Se recomienda enfáticamente usar gafas protectoras.

Seguridad y cuidado de la caseta de almacenamiento

- Inspeccione a intervalos regulares la caseta para asegurarse de que la integridad del ensamblaje se ha mantenido.
- Revise periódicamente el sitio seleccionado de la caseta para asegurarse de que siga nivelada.
- Mantenga el techo limpio de nieve y hojas.
- Para mantener la buena apariencia del producto, recomendamos limpiarlo a intervalos regulares con agua y jabón suave. **NO** use lejía, amoníaco ni otros limpiadores cáusticos, y **NO** use cepillos de cerdas duras. El no limpiar a intervalos regulares podría causar manchas permanentes en el plástico. Este tipo de daño no está cubierto por la garantía.

Sugerencias para el armado

- **NO** intente trabajar en el armado en un día con fuertes vientos.
- **NO** intente trabajar en el armado en días con temperaturas por debajo de 0 °C (32 °F).
- Prevea la cantidad de tiempo apropiado para armar la caseta en su totalidad.
- Compruebe que haya ayuda cercana para levantar y asegurar las componentes en su lugar.
- Use guantes para trabajo liviano cuando esté armando la caseta.
- Una vez que haya armada el techo, puede usar una linterna para ensamblar las componentes más pequeños dentro de la caseta.
- **NO** utilice una llave dinamométrica ni un taladro manual para apretar los pernos Easy. Utilice ÚNICAMENTE el Easy Bolt Driver suministrado.
- Para más comodidad, Suncast proporciona tornillería adicional para sujetadores pequeños. En algunos casos, quedarán sujetadores pequeños adicionales después de terminado el armado.

Nota: este producto contiene piezas que se usan en diferentes orientaciones para armar la caseta. Verifique la orientación de las piezas ilustradas en todo este manual de instrucciones. Si no sigue correctamente las instrucciones, puede dañar las piezas. Suncast no se hace responsable del reemplazo de las piezas dañadas o perdidas debido al armado incorrecto.

Piezas – Paredes y pisos

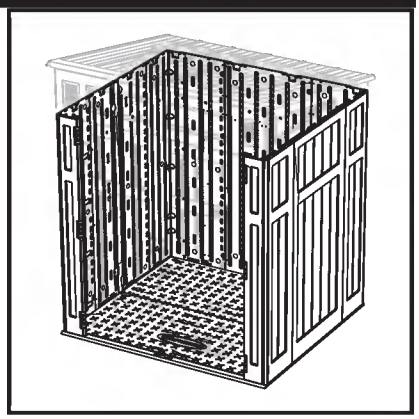

IMPORTANTE

COMPLETE LA PREPARACIÓN DEL SITIO Y DEL CIMIENTO DE LA CONSTRUCCIÓN ANTES DE DESEMPACAR LAS PIEZAS.

ABRA TODAS LAS CAJAS PRIMERO Y EXTIENDA LAS PIEZAS EN FORMA ORDENADA. PUEDEN HABER PIEZAS PEQUEÑAS EN CADA CAJA. CONSULTE LA LISTA DE PIEZAS INCLUIDA EN ESTE MANUAL PARA VERIFICAR QUE TODAS LAS PIEZAS ESTÉN PRESENTES.

F
0B00757

E
0B00752
x2

G
0B00756

D
0B00758

H
0B00760

E

B
0B00755

C
0B00754

J
0B00759

Piezas – Puertas

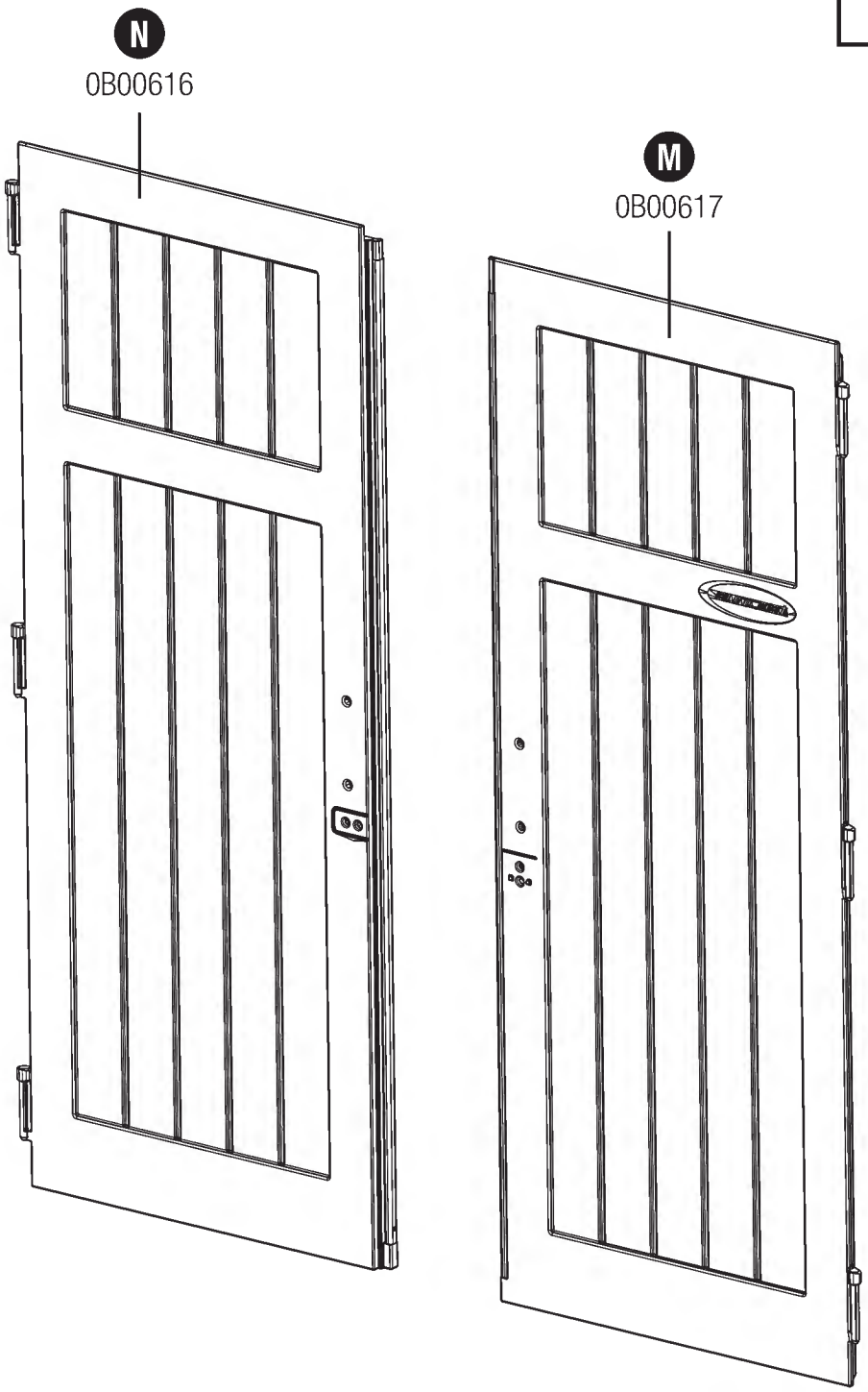

Piezas – Techo / Cabezales / Ventanas

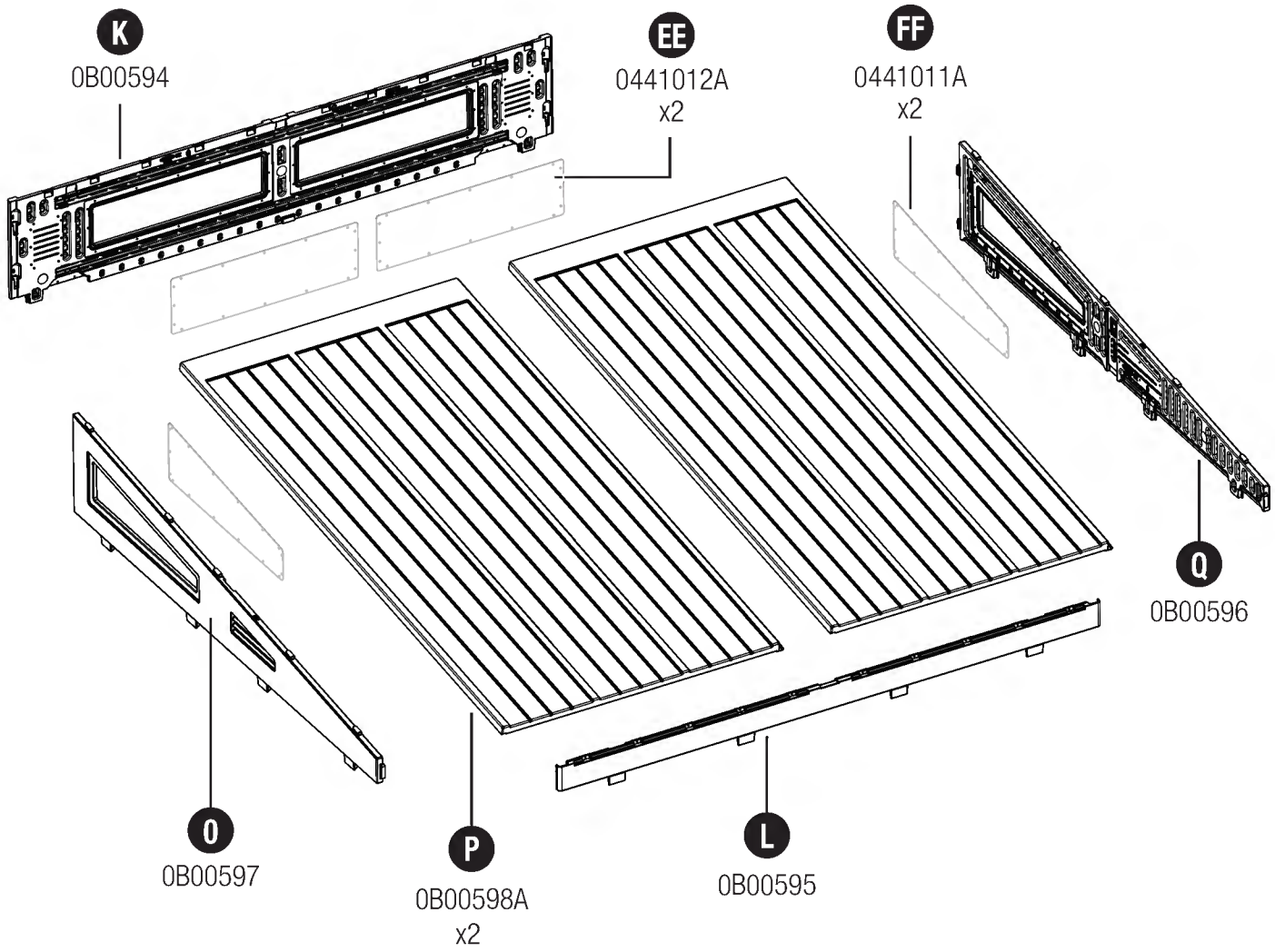

Piezas – Estructura de acero

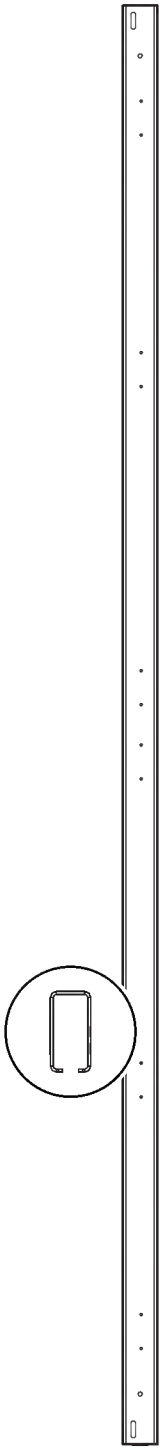

DD

1MRG01014
Viga de cumbrera
de 70 1/4”

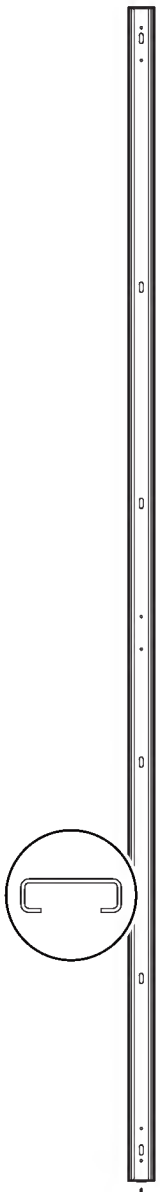

Y

1MRG02004
Cabecero de 62”
x3

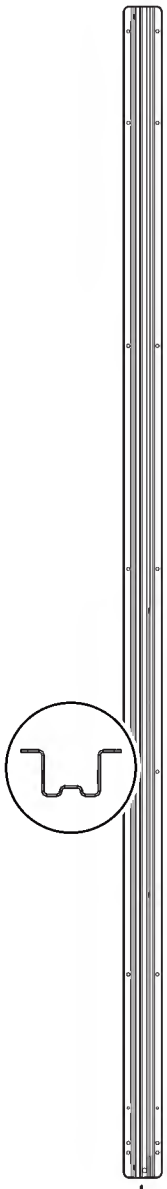

AA

1MRG05007
Pata de armazón
de 62 11/16”
x3

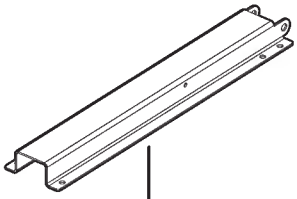

CC

1MRG04004
Adaptador de pared

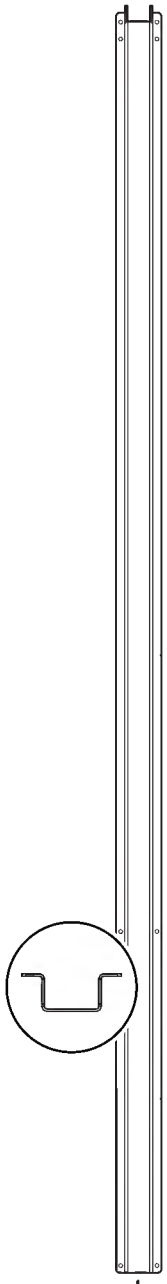

BB

1MRG04005
Adaptador de pared
de 68 1/2”
x6

Kit #0860029

Kit #0860033

Piezas – Tornillería

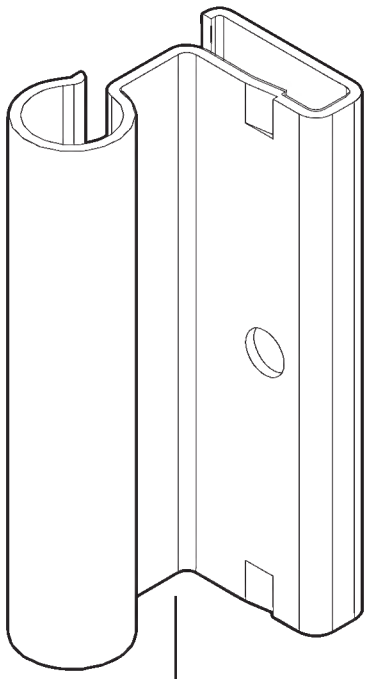

II

0MP000002
Placa de bisagra metálica
x6

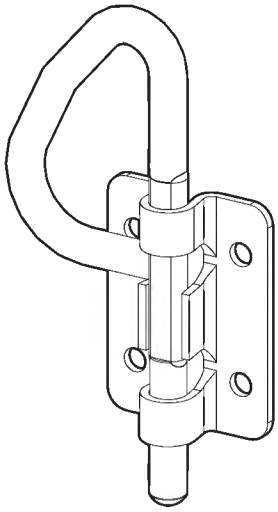

T

0440631
Perno de deslizamiento
del anillo en D
x2

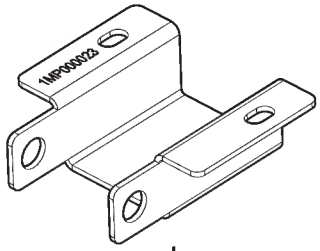

Z

1MPG00023A
Abrazadera de soporte
x4

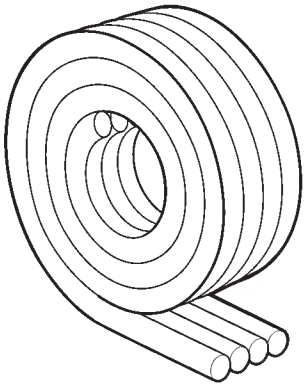

R

0441010A
Junta de la ventana*
(4 Hilos)

0480337 – Bolsa de elementos de conexión

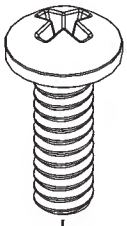

00

Tornillo .25" x .75"
(0,6 cm x 2 cm)
x6

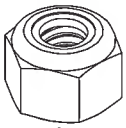

PP

Tuerca
de bloqueo .25" (0,6 cm)
x6

0480560 - Bolsa de elementos de conexión

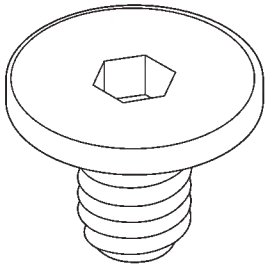

RR

Perno de fácil inserción 7/8" (2,25 cm)
x26

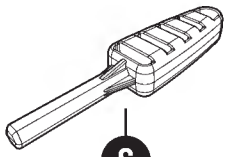

S

*Herramienta de fácil uso
para perno de inserción fácil

0480216A – Bolsa de elementos de conexión, x3 Bags

NN

Tornillo .625" (1,5 cm)
x276

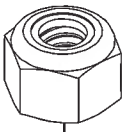

LL

Tuerca
de bloqueo .25" (0,6 cm)
x12

0480493A – Bolsa de elementos de conexión

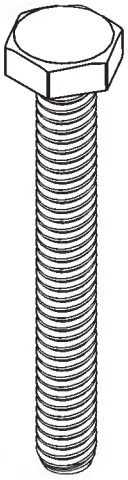

JJ

Perno hexagonal
.25" x 2" (0,6 cm x 5 cm)
x12

Los elementos de sujeción se muestran en tamaño real (*salvo que se indique lo contrario).
Se suministran elementos de sujeción adicionales. No se utilizan todos.

Piezas – Kit de manija de puerta

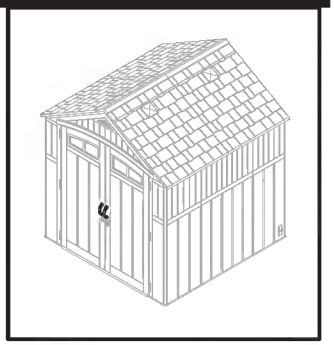

0463795 – Kit de las manijas de la puerta

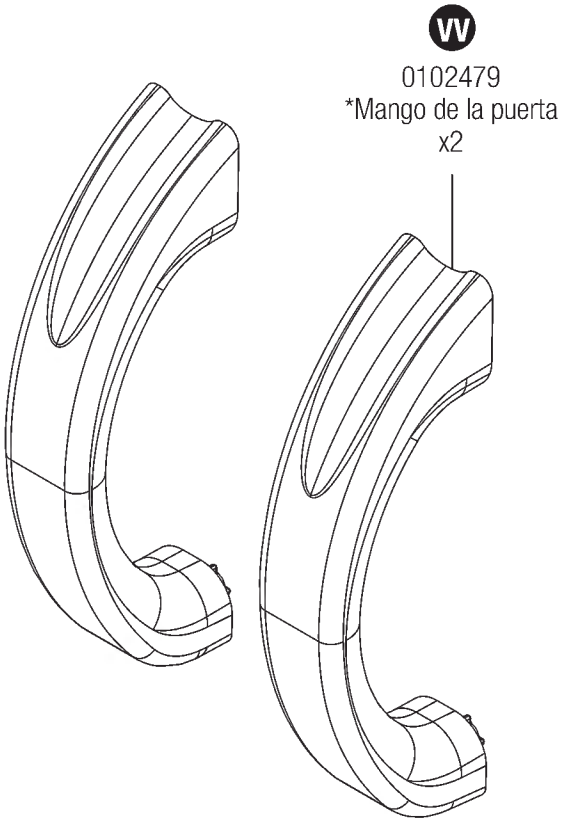

0480370 – Bolsa con tornillería

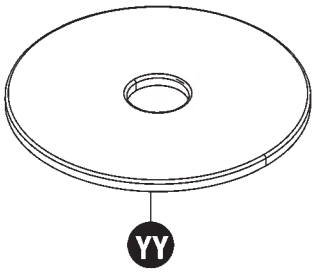

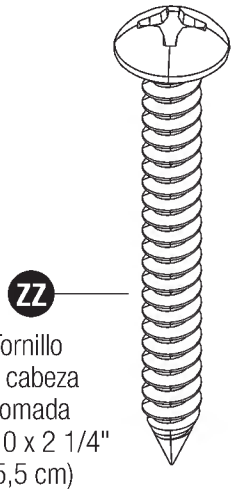

0463797 – Kit las manijas de la puerta

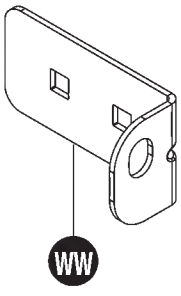

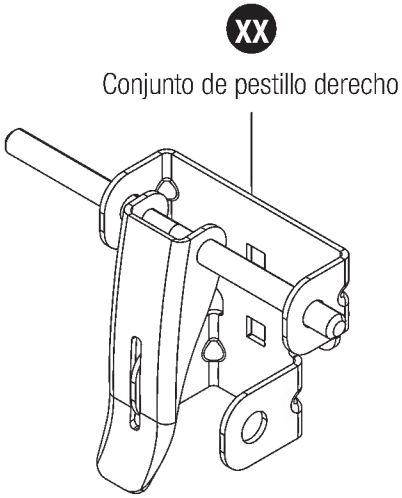

0480439A – Bolsa con tornillería

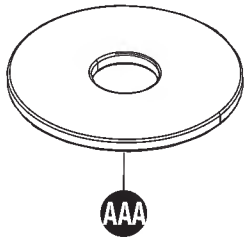

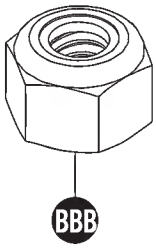

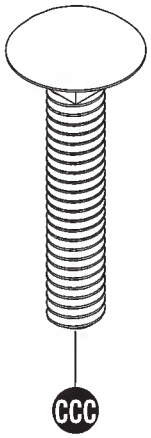

Los elementos de sujeción se muestran en tamaño real (*salvo que se indique lo contrario).
Se suministran elementos de sujeción adicionales. No se utilizan todos.

Preparación del lugar y construcción de la plataforma

Los materiales NO se suministran con el kit del cobertizo

Importante:

- **Se debe preparar el lugar donde se instalará este cobertizo. Es necesario colocar el cobertizo sobre una base a escuadra, plana, nivelada y construida correctamente, como se describe a continuación. Si no se lo coloca sobre una base construida correctamente, con el tiempo se hundirá, lo que podría distorsionar y dañar el cobertizo. Suncast no se hace responsable de la sustitución de piezas dañadas o bienes perdidos debido a una construcción de la base incorrecta. La garantía requiere una base construida correctamente, como se describe a continuación.**
- **Complete la preparación del lugar y la construcción de la base antes de desembalar las piezas y comenzar el montaje. Para obtener consejos sobre la preparación del lugar, visite www.suncast.com, consulte al distribuidor o los códigos locales.**

Preparación del lugar

1. Consulte a las autoridades locales sobre los códigos de construcción y los convenios antes de comenzar a construir la base o a montar el cobertizo.
2. Antes de excavar, consulte con los servicios públicos locales para determinar la ubicación de los cables, las tuberías, etc. que se encuentren bajo tierra.
3. Decida qué tipo de base es la más adecuada para su instalación. La superficie de la base debe ser cuadrada, plana y estar nivelada. Siga las siguientes instrucciones para las opciones de base
4. Complete los preparativos de la base de la siguiente manera:
   - Se puede colocar una barrera de vapor sobre la base para evitar la condensación excesiva en el cobertizo. Siga los códigos de construcción locales para colocar la barrera de vapor adecuada.
   - El terreno debe tener un declive hacia el exterior de la zona de base para facilitar el drenaje.
   - Como estructura de soporte a largo plazo, no es aceptable colocar la caseta de almacenamiento sobre superficies de materiales como bloques de patio o adoquines. El uso de estos materiales anulará la garantía.

Losa de hormigón

- Construya una losa de al menos 4" (10 cm) de espesor.
- Se recomienda el uso de barra de refuerzo.
- Para cimientos más grandes que los especificados anteriormente, la caseta de almacenamiento debe descansar sobre una porción continua y nivelada de la losa de hormigón.

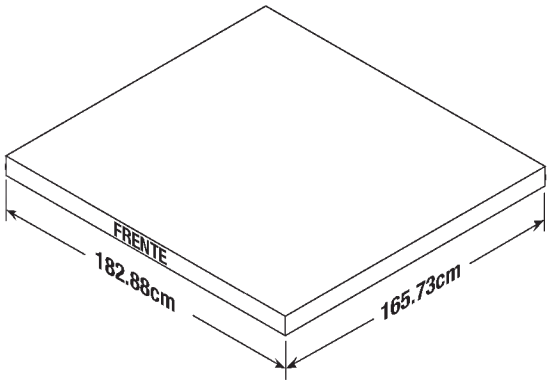

* Las dimensiones que se muestran son mínimas para un ajuste adecuado del cobertizo.

Plataforma de madera

- Utilice madera para exteriores.
- Coloque la plataforma de madera sobre un pilar de bloques o un lecho de cimentación.

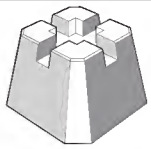

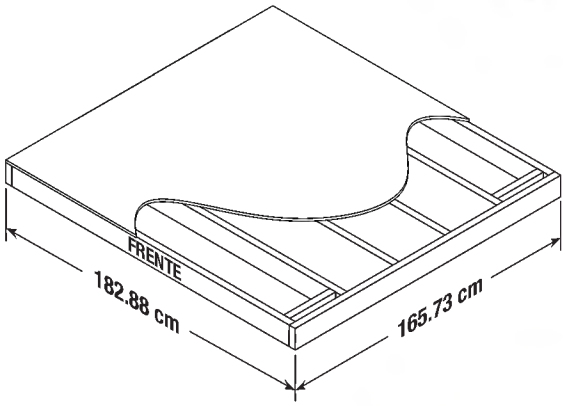

Anclaje de los paneles del piso a la base.

- Los paneles del piso del cobertizo incluyen áreas planas donde se deben fijar los anclajes o los tornillos tirafondo. Se deben hacer los orificios en estas áreas planas antes de fijar los paneles del piso a la base.

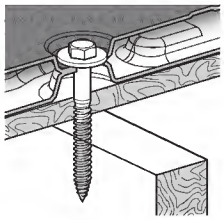

Ejemplo de la sección de anclaje

- La caseta de almacenamiento debe fijarse a una losa de hormigón continua utilizando anclajes de mampostería de 3/8 pulg. con arandelas de 3/4 pulg. (no se incluye la tornillería). **Se requieren 8 anclajes de mampostería para el cobertizo Suncast BMS6583.**

- La caseta de almacenamiento debe fijarse a una plataforma de madera con tornillos tirafondo de 1/4 pulg.-3/8 pulg. x 3 pulg. con arandelas de 3/4 pulg. (no se incluye la tornillería). **Se requieren 8 tirafondos para el cobertizo Suncast BMS6583.**

  Nota: Las ubicaciones de los tornillos de fijación del piso de la caseta de almacenamiento están diseñadas para alinearse con la disposición de la estructura inferior. Asegúrese de que la parte delantera de los paneles de la base esté orientada correctamente sobre la plataforma para garantizar que los tornillos tirafondo encajan con la estructura inferior.

Espaciado importante en la plataforma demadera

- Revise todas las medidas de espaciado importantes.

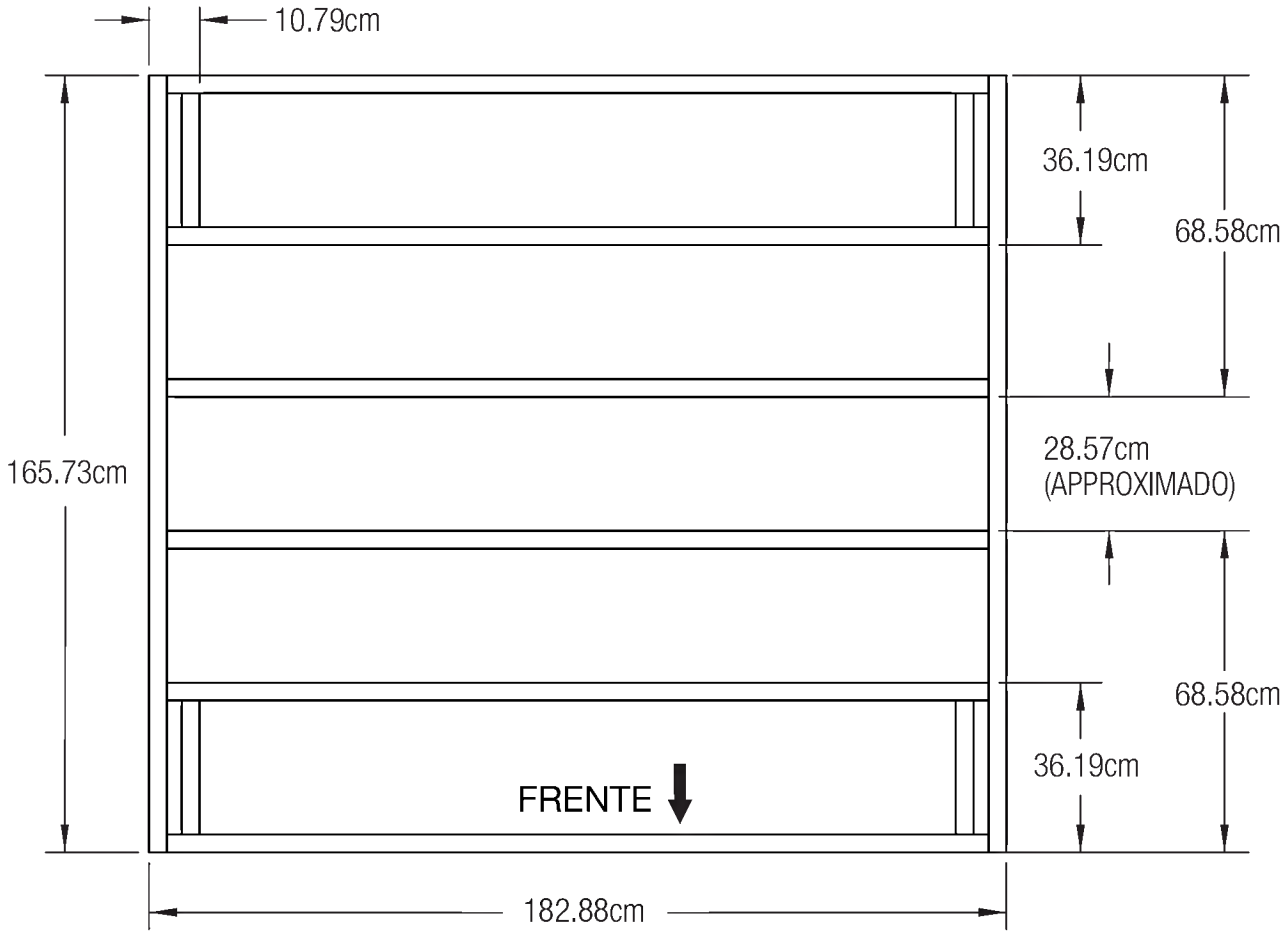

Lista de materiales para la plataforma de madera

Artículo	Cantidad	Tamaño
a	1	60.96 x 165.73 x 1.9cm
b	1	121.92 x 165.73 x 1.9cm
c	6	5.08 x 15.24 x 175.26cm
d	4	5.08 x 15.24 x 28.57cm
e	2	5.08 x 15.24 x 165.73cm

- Tenga en cuenta que la madera dimensional 2 x 6 es en realidad 1/2” (13 mm) más pequeña que los tamaños indicados. Las dimensiones dadas presuponen madera de tamaño real estándar de 1.5" x 5.5" (38 mm x 140 mm). Las dimensiones de la madera pueden variar. Verifique las dimensiones de la madera antes de cortar y haga los ajustes necesarios para lograr las dimensiones dadas. Los tamaños de corte son el tamaño real.

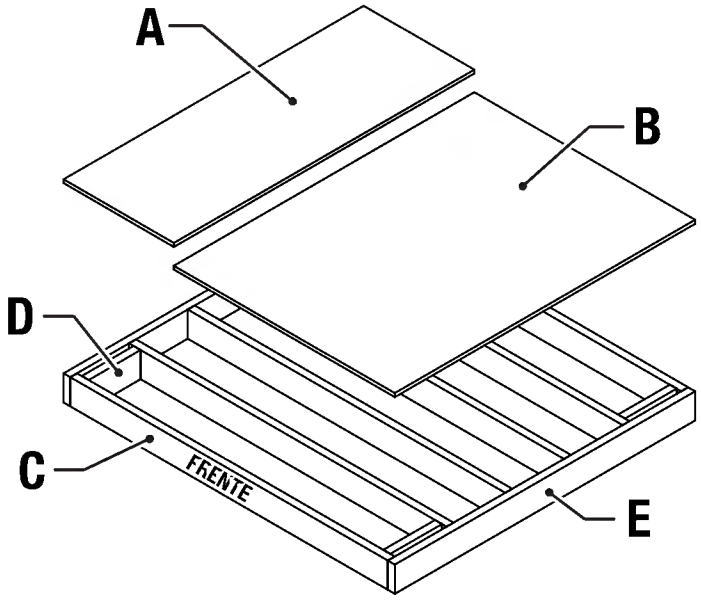

Preensamblaje del puertas y cabezal

Las herramientas eléctricas pueden aplicar par de fuerza excesivo y dañar el producto Si decide utilizar un taladro eléctrico para armar el producto, Suncast recomienda utilizar un taladro inalámbrico de velocidad variable con un embrague variable ajustado en la posición más baja. Una broca Phillips no. 2 es compatible con la tornillería proporcionada. Suncast no da ninguna garantía que seguir esta recomendación evitará dañar el producto. El daño a las partes por par de fuerza excesivo no está cubierto bajo la garantía limitada de Suncast.

Este artículo utiliza tornillos autorroscantes en algunos lugares. No hay agujeros previamente taladrados. Use fuerza al comenzar a insertar el tornillo. Una vez que el tornillo perfora el plástico entrará con más facilidad

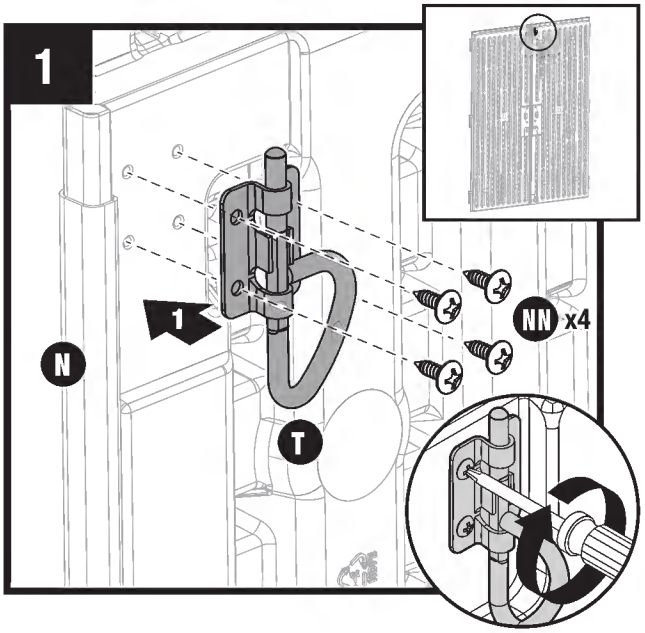

En el lado interior superior de la puerta izquierda (N), coloque un pestillo con anillo D (T) con cuatro tornillos (NN) a través de los agujeros existentes.

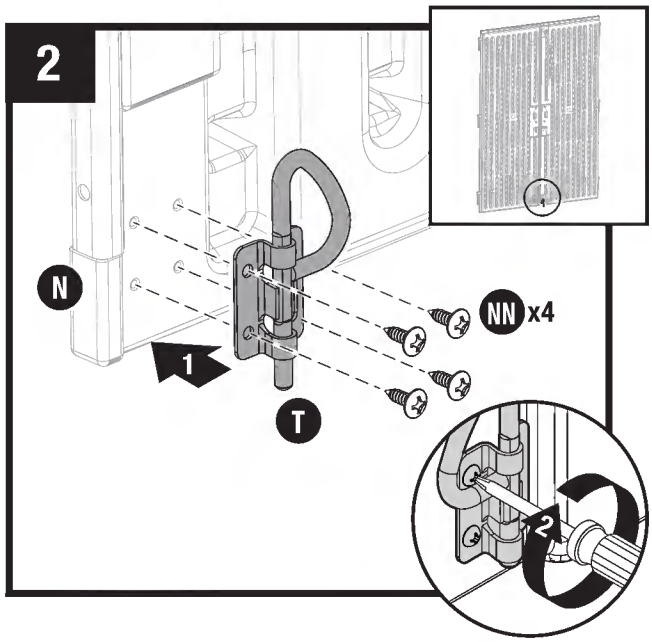

En el lado interior inferior de la puerta izquierda (N), coloque un pestillo con anillo D (T) con cuatro tornillos (NN) a través de los agujeros existentes.

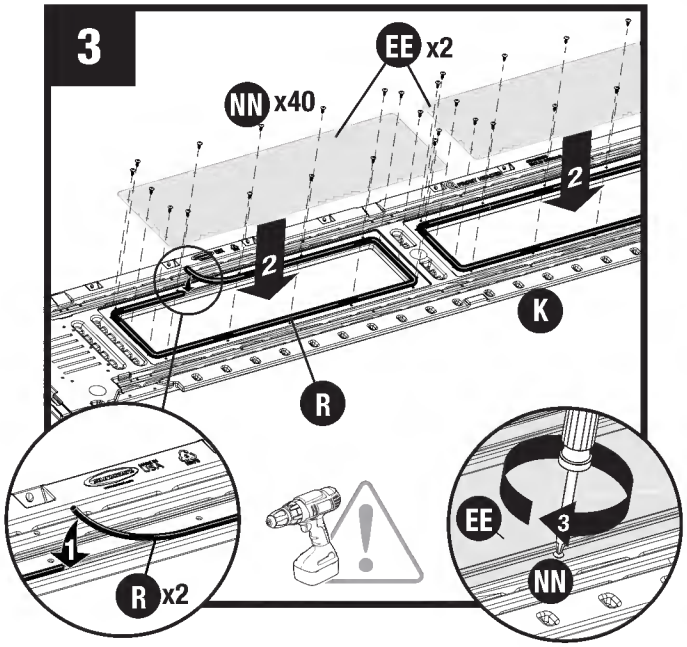

Coloque el cabezal frontal (K) sobre una superficie plana, mirando hacia abajo. Comenzando en la parte superior central de la ventana, presione un extremo de la junta (R) en el canal y trabaje alrededor de la ventana. NO ESTIRAR LA JUNTA. Recorte cualquier exceso de junta con unas tijeras.

Coloque un panel de ventana (EE) sobre cada abertura de ventana. Asegure los cristales de las ventanas con 20 tornillos (NN).

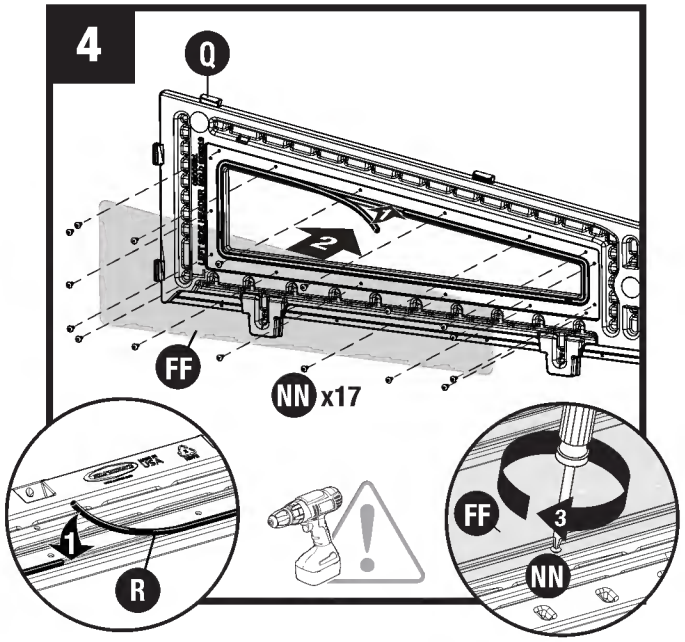

Coloque el cabezal del lado izquierdo (Q) sobre una superficie plana, mirando hacia abajo. Comenzando en la parte superior central de la ventana, presione un extremo de la junta (R) en el canal y trabaje alrededor de la ventana. NO ESTIRAR LA JUNTA.. Corte con tijeras cualquier exceso de junta.

Coloque la ventana (FF) sobre la abertura de ventana. Asegure la ventana con 17 tornillos (NN).

Repita el procedimiento con de la ventana (O).

Preensamblaje del puertas y cabezal (continuación)

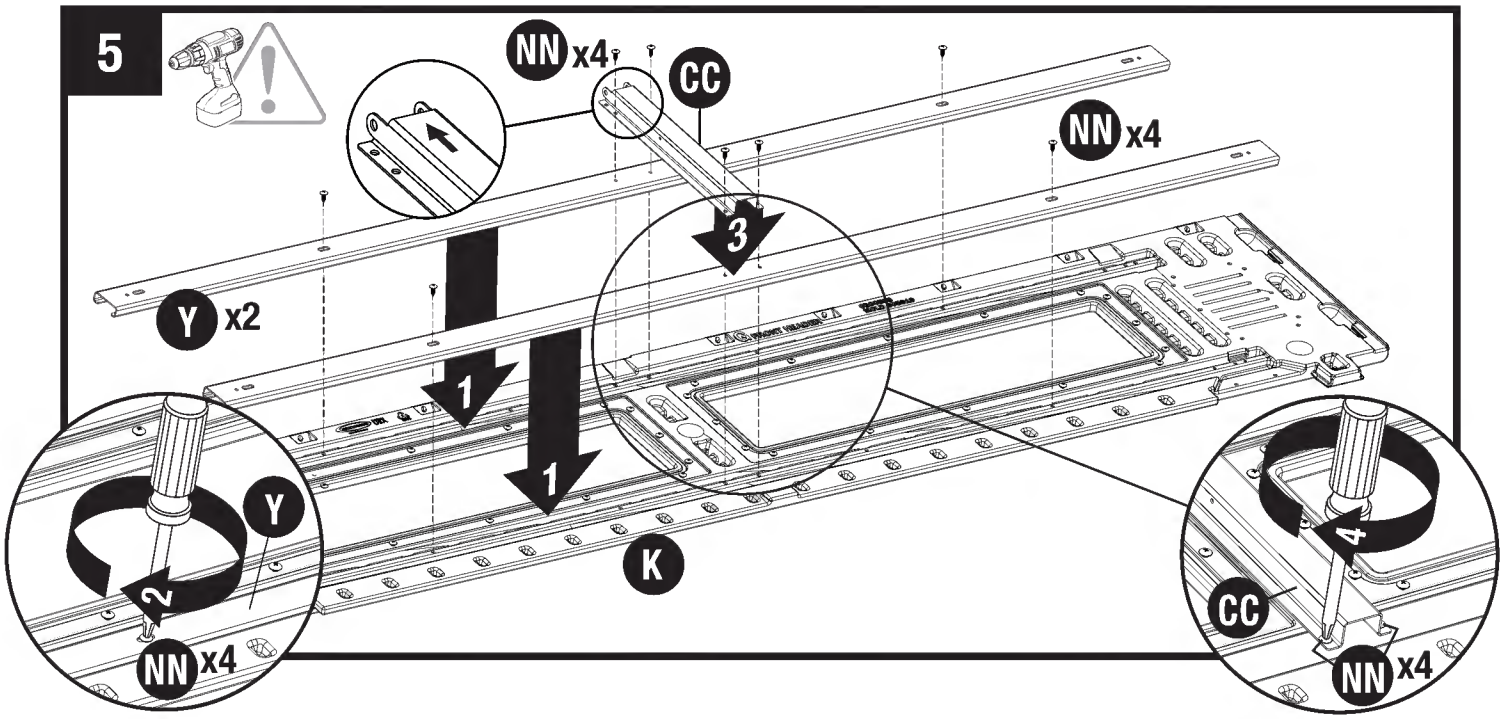

Coloque el aguilón frontal (K) sobre una superficie plana, con el frente hacia abajo. Coloque una viga de aguilón (Y) en cada canal encima y debajo de las aberturas de ventana. Asegure las vigas (Y) con dos tornillos (NN) cada una. Coloque un adaptador lateral corto (CC) entre las ventanas con el extremo inferior plano hacia abajo. Asegure el adaptador (CC) con cuatro tornillos (NN).

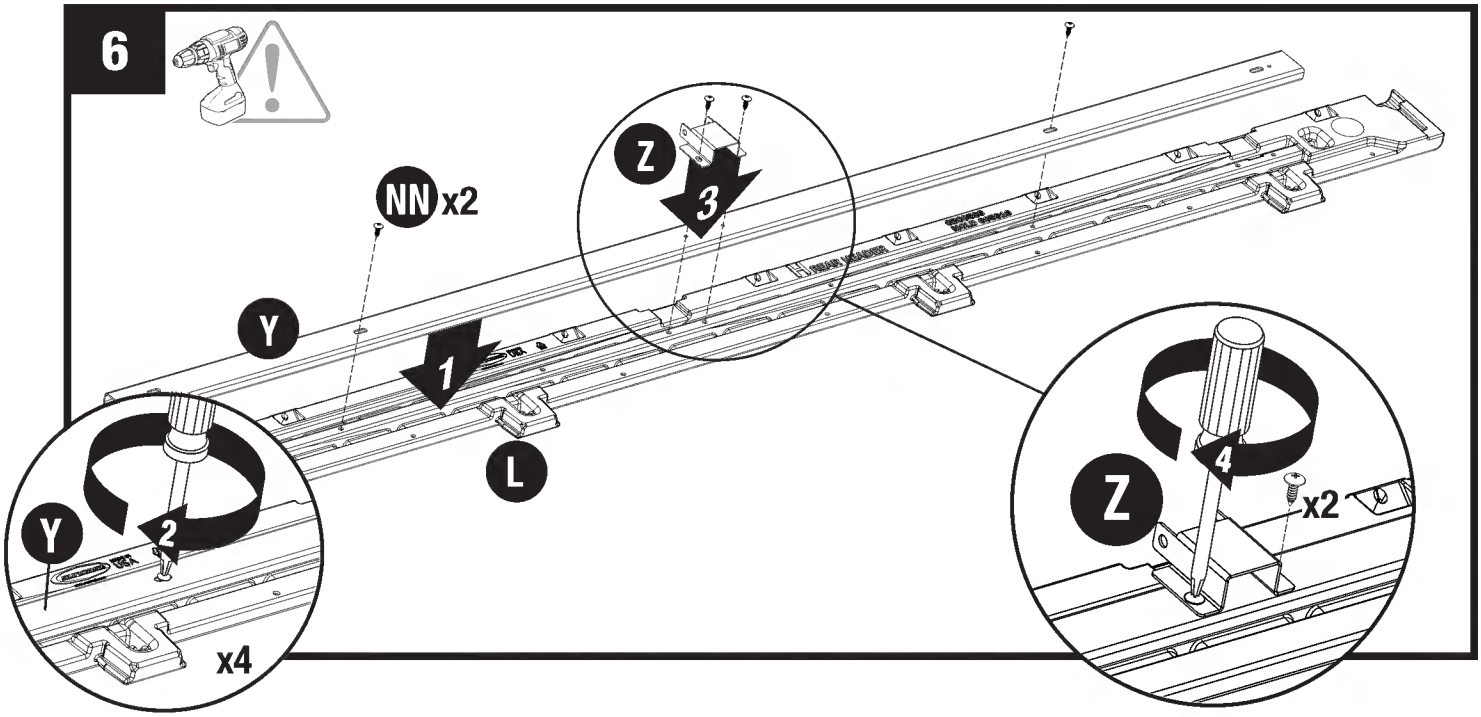

Coloque el aguilón trasero (L) sobre una superficie plana, con el frente hacia abajo. Coloque la viga de aguilón restante (Y) en el canal detrás del aguilón. Asegure la viga (Y) con dos tornillos (NN). Coloque el soporte (Z) en el centro de la viga con el extremo inferior plano hacia abajo. Asegure el soporte (Z) con dos tornillos (NN).

Armado de la caseta y paredes

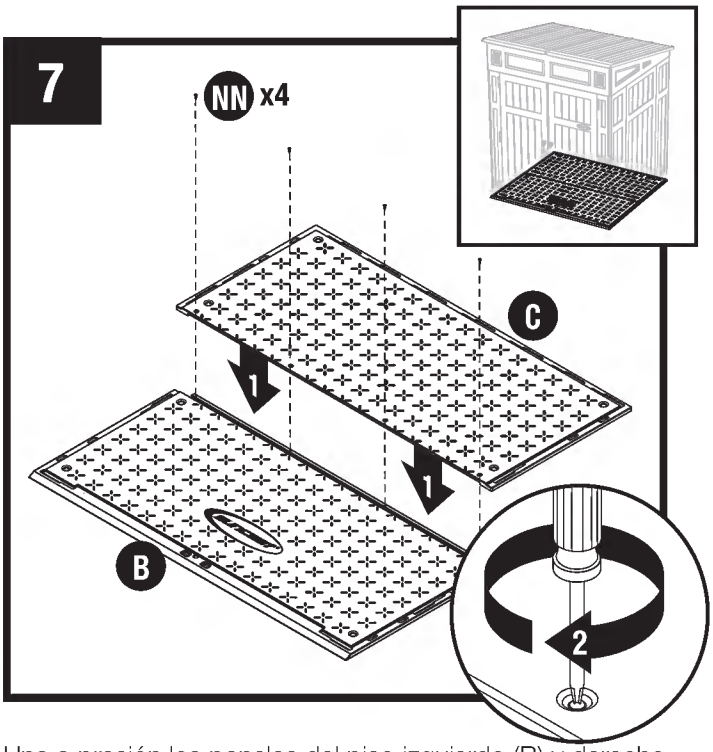

Una a presión los paneles del piso izquierdo (B) y derecho (C) y asegúrelos con seis tornillos (NN).

Nota: Consulte 'Preparación del sitio' anteriormente en este manual para obtener información sobre cómo asegurar los pisos a los cimientos.

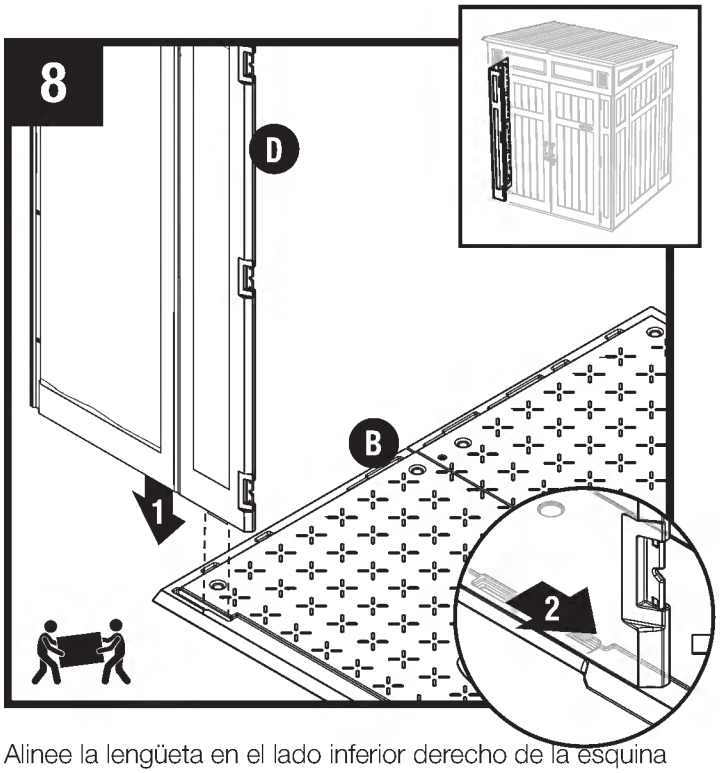

Alinee la lengüeta en el lado inferior derecho de la esquina frontal izquierda (D) con la ranura en el piso frontal (B). Baje el panel en la ranura y asegúrelo deslizando el panel hacia la abertura de la puerta.

Nota: Use un martillo de caucho para "empujar" la esquina frontal izquierda (8) a su posición trabada.

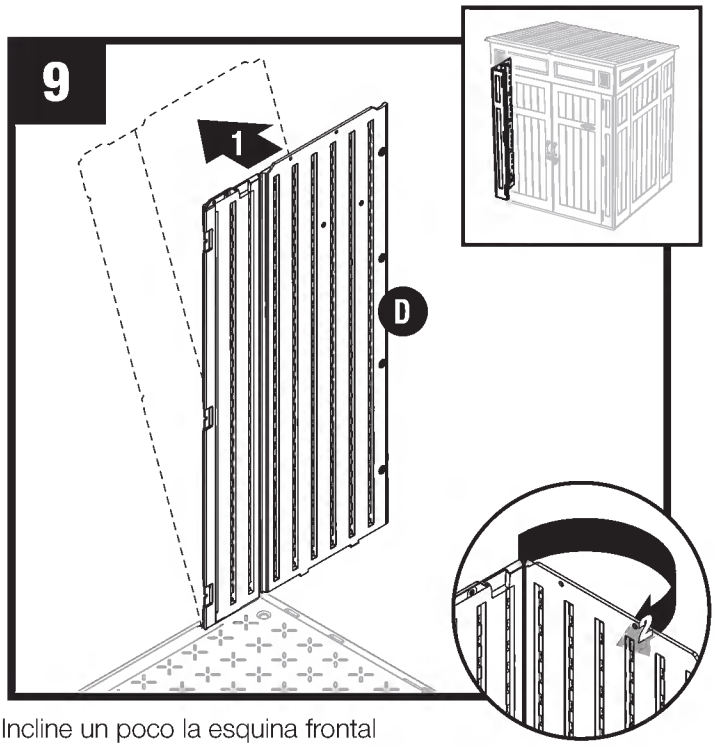

Incline un poco la esquina frontal izquierda (D) hacia adelante y doble la bisagra de la esquina.

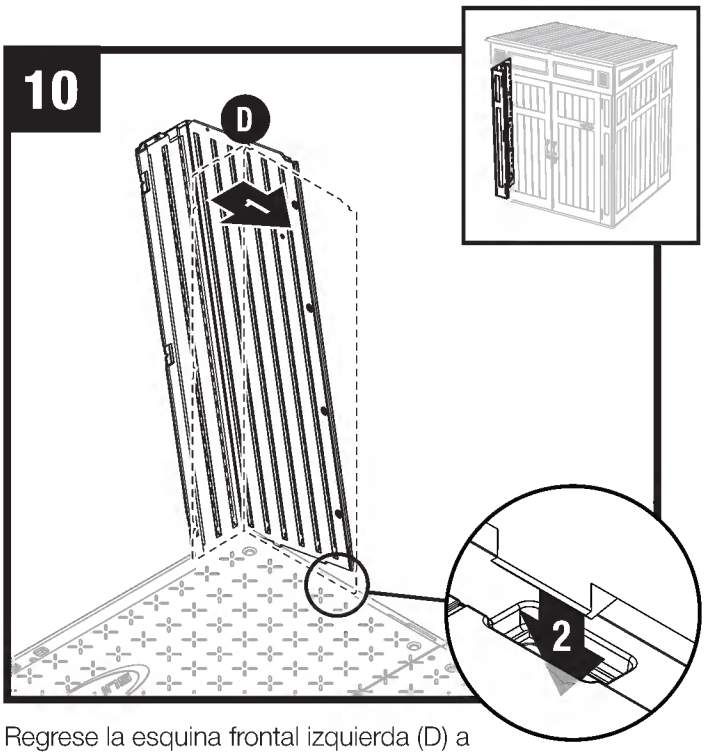

Regrese la esquina frontal izquierda (D) a su posición vertical y alinee las lengüetas inferiores del lado derecho con las ranuras en el piso.

Nota: Escuchará un chasquido cuando la lengüeta esté completamente enganchada

Armado de la caseta y paredes (continuación)

11

Antes de seguir adelante, asegúrese de que la esquina esté encuadrada (vista desde arriba) en donde se une con el piso y que el panel esté al ras (vista lateral) con el piso.
Si no es así, repita los pasos 9 a 10 hasta que cuadre y esté al ras.

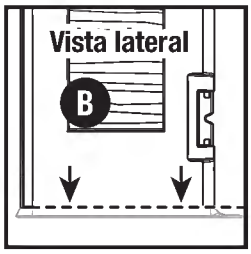

12

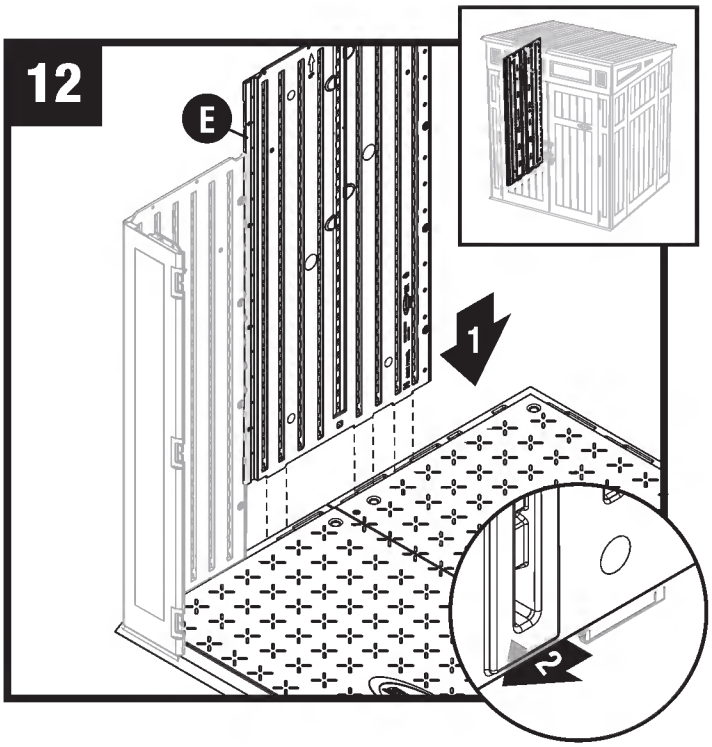

Alinee las lengüetas de la parte inferior del panel lateral (E) con las ranuras frontal y trasera. Descienda el panel dentro de las ranuras y asegúrelo en su lugar deslizándolo hacia la esquina frontal.

Nota: Use un martillo de caucho para "empujar" el panel lateral (E) a su posición trabada.

13

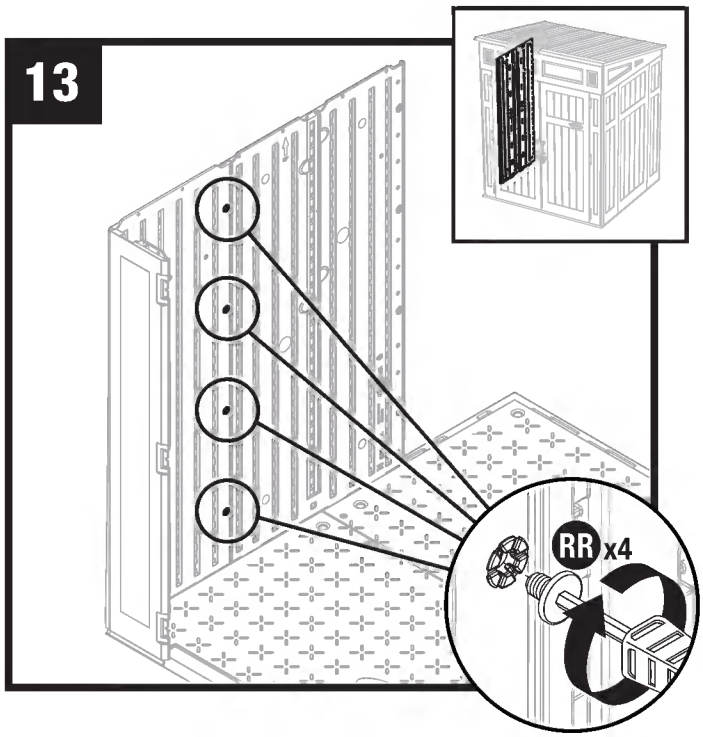

Asegure el panel lateral con cuatro pernos Easy Bolt (RR), empezando desde el piso y avanzando hacia el techo. Use el atornillador Easy Bolt (SS) y apriete a mano. La cabeza del perno Easy Bolt estará al ras cuando esté completamente instalado. NO apriete más de lo necesario los pernos Easy Bolt.

Nota: Puede escuchar un chasquido cuando el perno Easy Bolt esté completamente apretado.

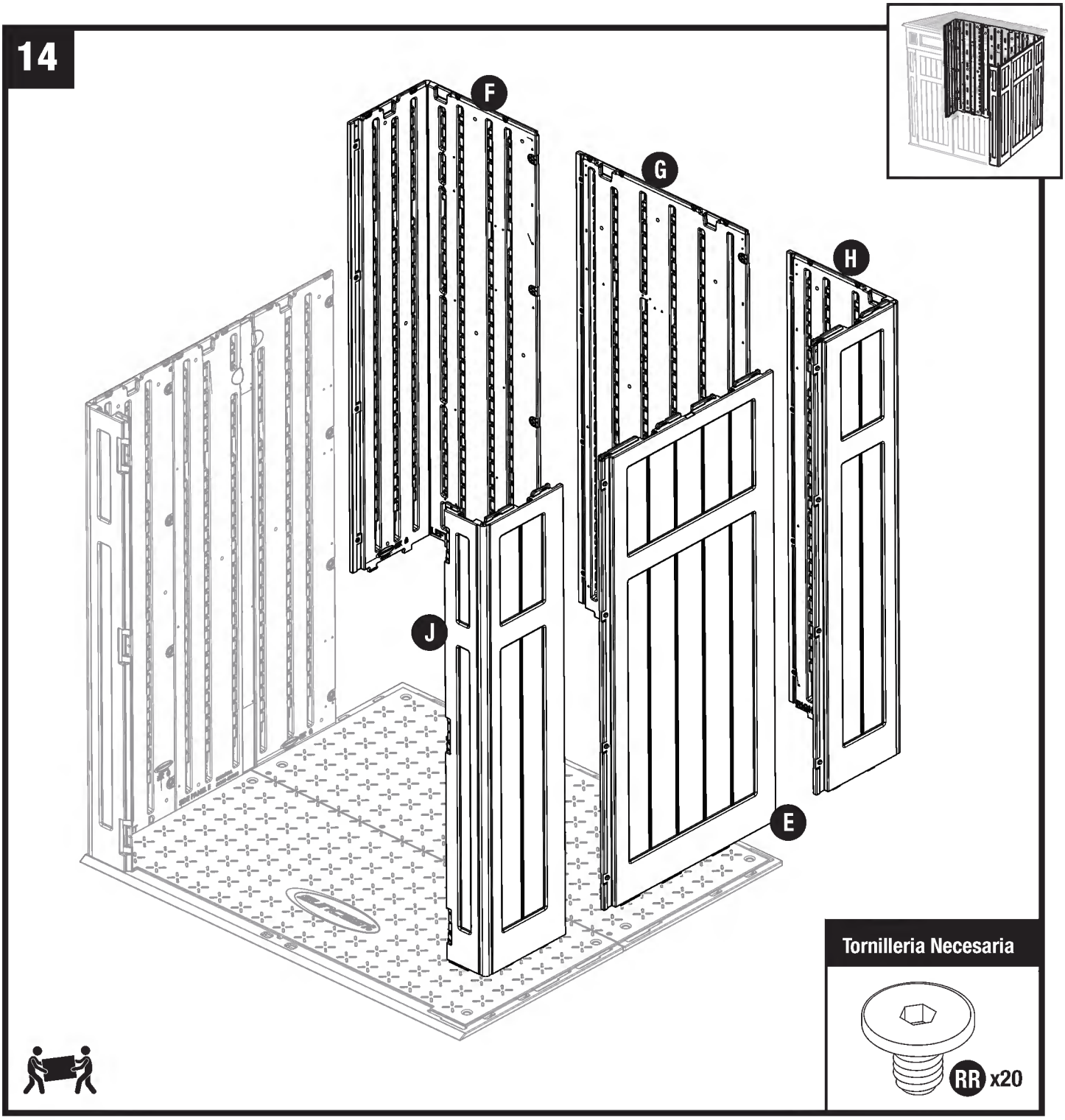

Repita los pasos 8 a 13 para los paneles restantes.

Armado de la caseta - aguilones y armadura

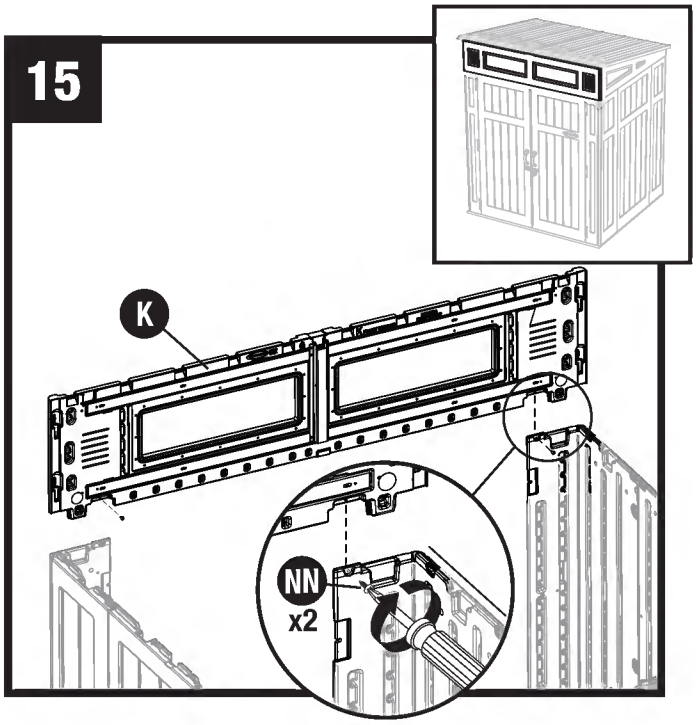

Coloque el listón del cabezal (K) sobre la abertura de la puerta y coloque dos pestañas de soporte en los bolsillos de las esquinas frontales. Asegure el cabezal frontal con dos tornillos (NN).

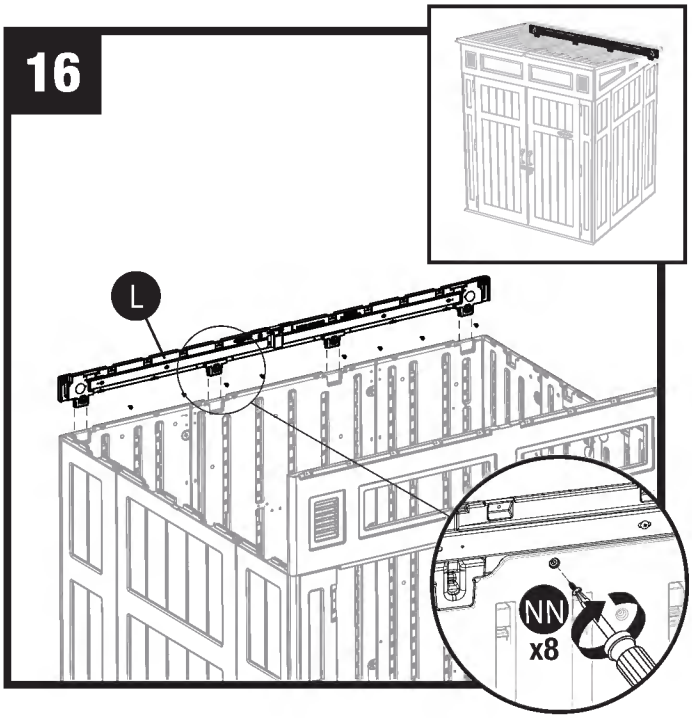

Coloque el aguilón trasero (L) sobre la pared trasera y coloque las cuatro pestañas en los bolsillos provistos en la pared. Asegure el aguilón trasero con ocho tornillos (NN)

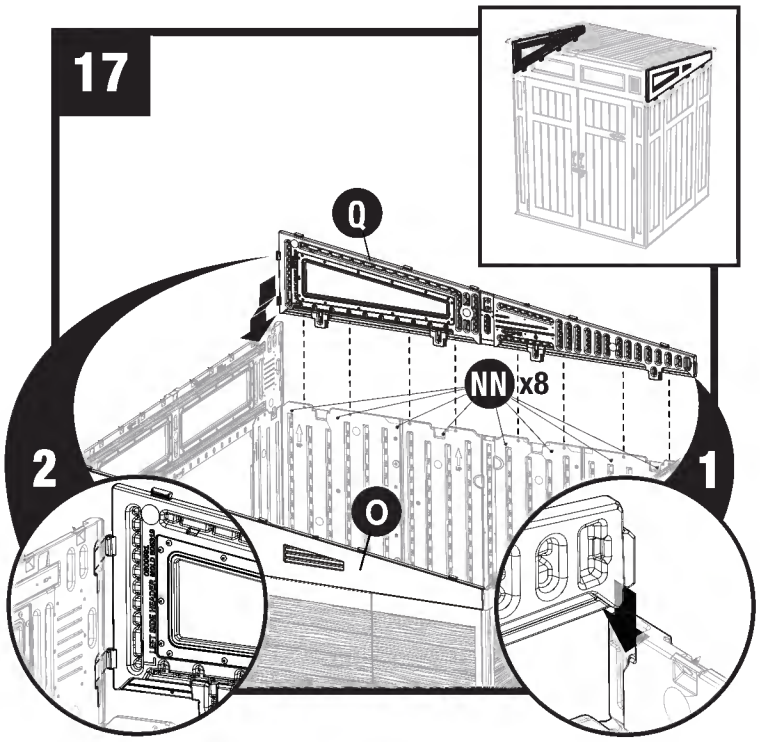

Coloque el aguilón izquierdo (Q) sobre las paredes laterales.

Inserte la protuberancia de la esquina trasera dentro de la abertura del aguilón trasero y presione hacia abajo sobre el aguilón lateral para asegurarlo en posición. Inserte las dos protuberancias del frente del aguilón lateral dentro de las ranuras del extremo del aguilón frontal y presione hacia abajo y dentro de las ranuras. Asegure el aguilón lateral con ocho tornillos (NN).

Repita el procedimiento con el aguilón derecho (O).

Armado de la caseta

PRECAUCIÓN: Use guantes cuando manipule las partes de la estructura de acero.

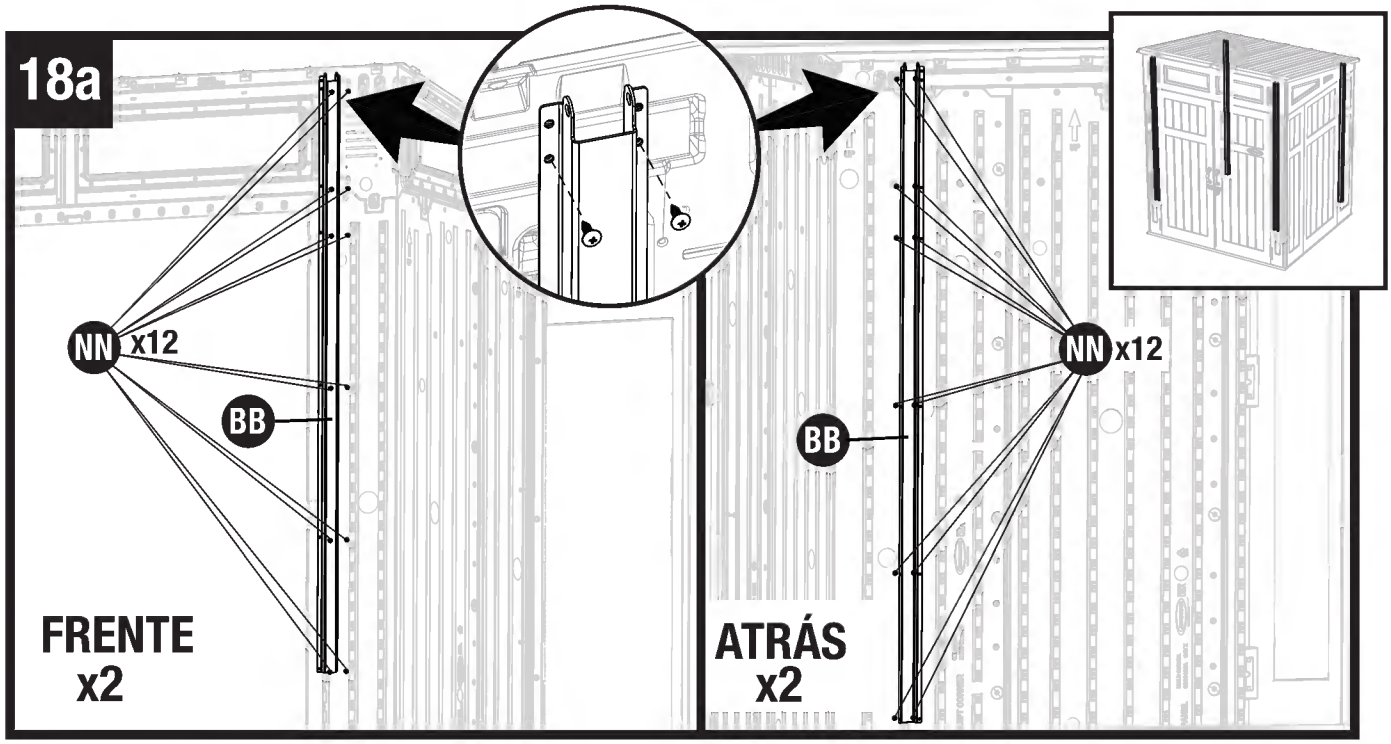

Coloque un adaptador lateral (BB) en posición en el lado derecho de la abertura de la puerta interior. Asegure con 12 tornillos (NN). Coloque un adaptador lateral (BB) en su posición en la esquina posterior. Asegure con 12 tornillos (NN).

Nota: La orientación crítica del corchete se muestra y se utiliza en los pasos siguientes. Repita los pasos con los dos adaptadores laterales restantes (BB) en el lado izquierdo del interior del cobertizo.

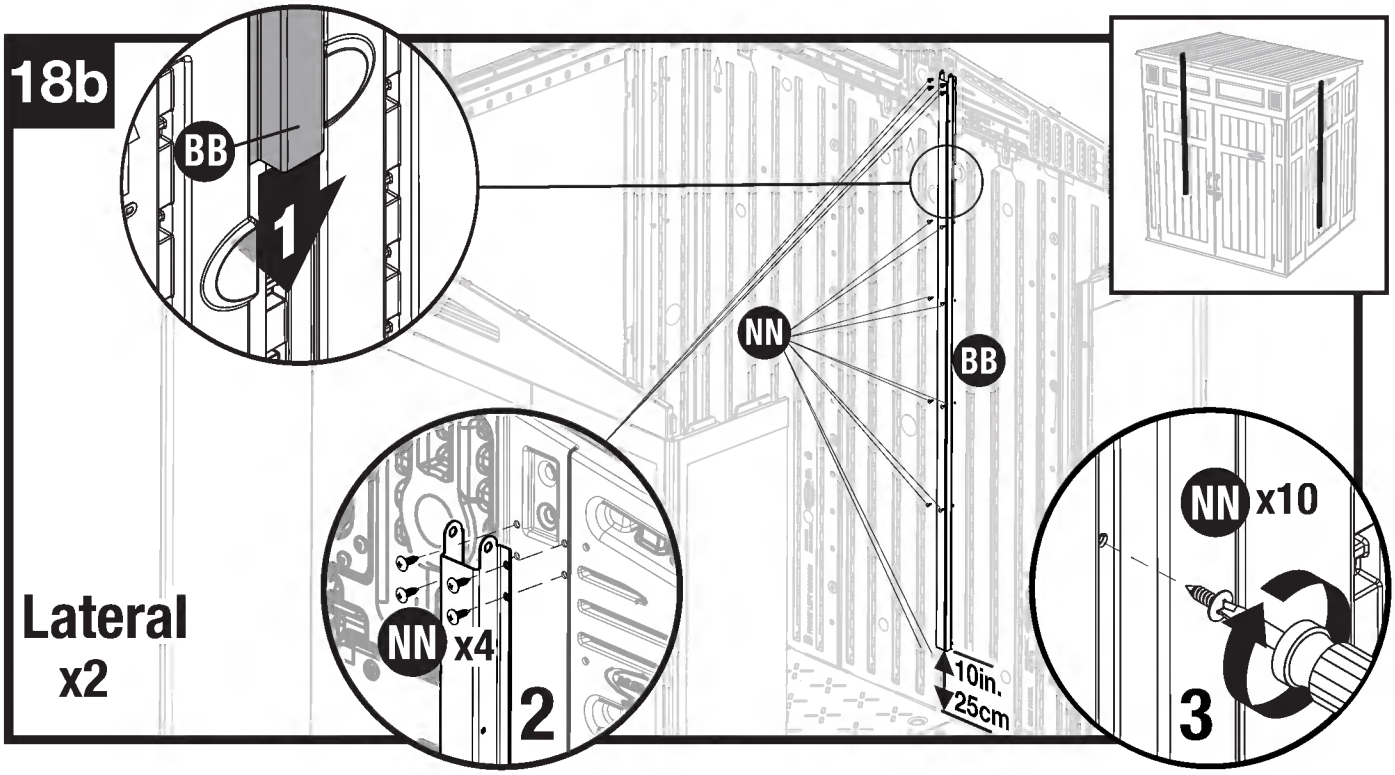

Conecte un adaptador de pared (BB) a la pared lateral derecha deslizándolo en su lugar desde arriba. Asegure con 14 tornillos (NN). Repita los pasos con el adaptador de pared restante (BB) en el lado izquierdo del interior del cobertizo.

Armado de la caseta (continuación)

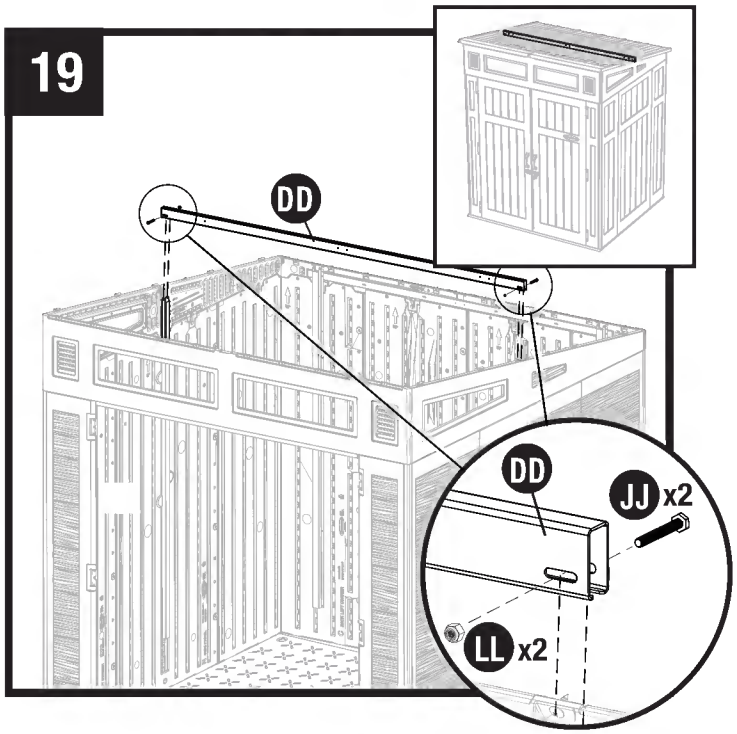

Coloque la viga cumbrera (DD) dentro de la parte superior de los dos adaptadores laterales montados de pared. Asegure con un perno (JJ) y una tuerca (LL) en cada lado de la viga cumbrera.

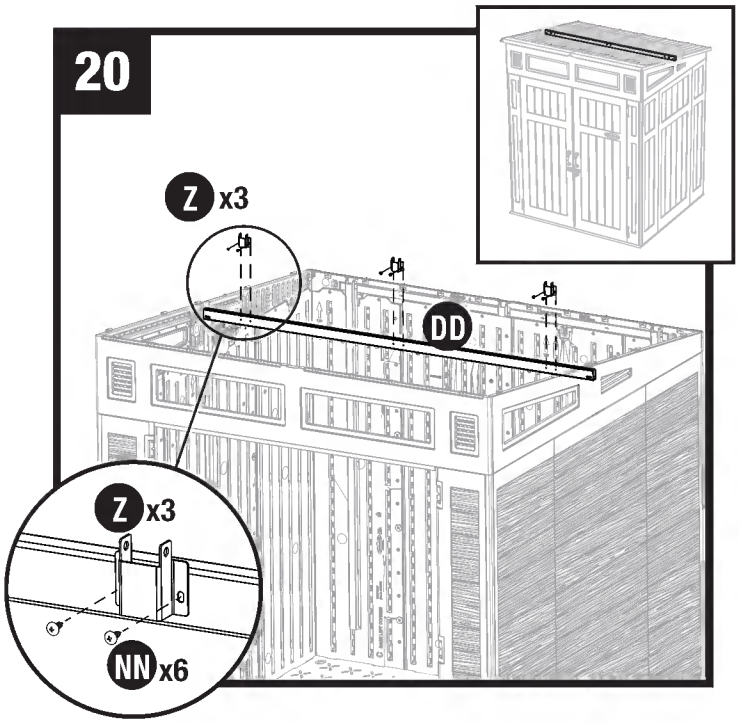

Instale tres soportes (Z) al frente de la viga cumbrera (DD) con dos tornillos (NN).

Nota: Conexión importante: es difícil introducir los tornillos en la viga cumbrera de acero.

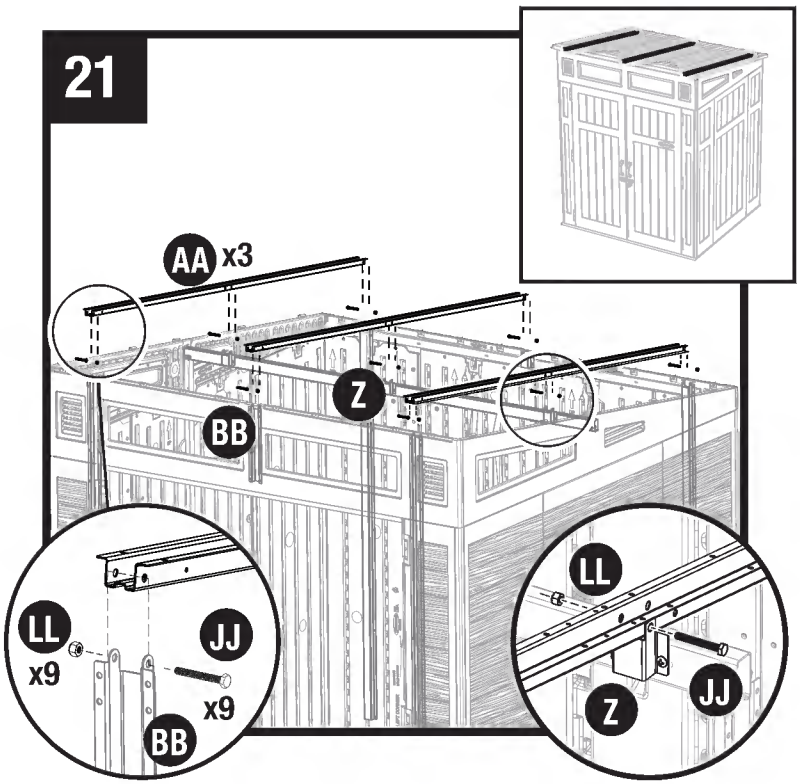

Coloque un soporte de la armadura (AA) sobre los adaptadores y soporte laterales de la pared trasera, la viga cumbrera y el aguilón frontal. Asegure con tres soportes con pernos (JJ) y tuercas (LL).

Repita los pasos con los otros dos soportes de la armadura (AA).

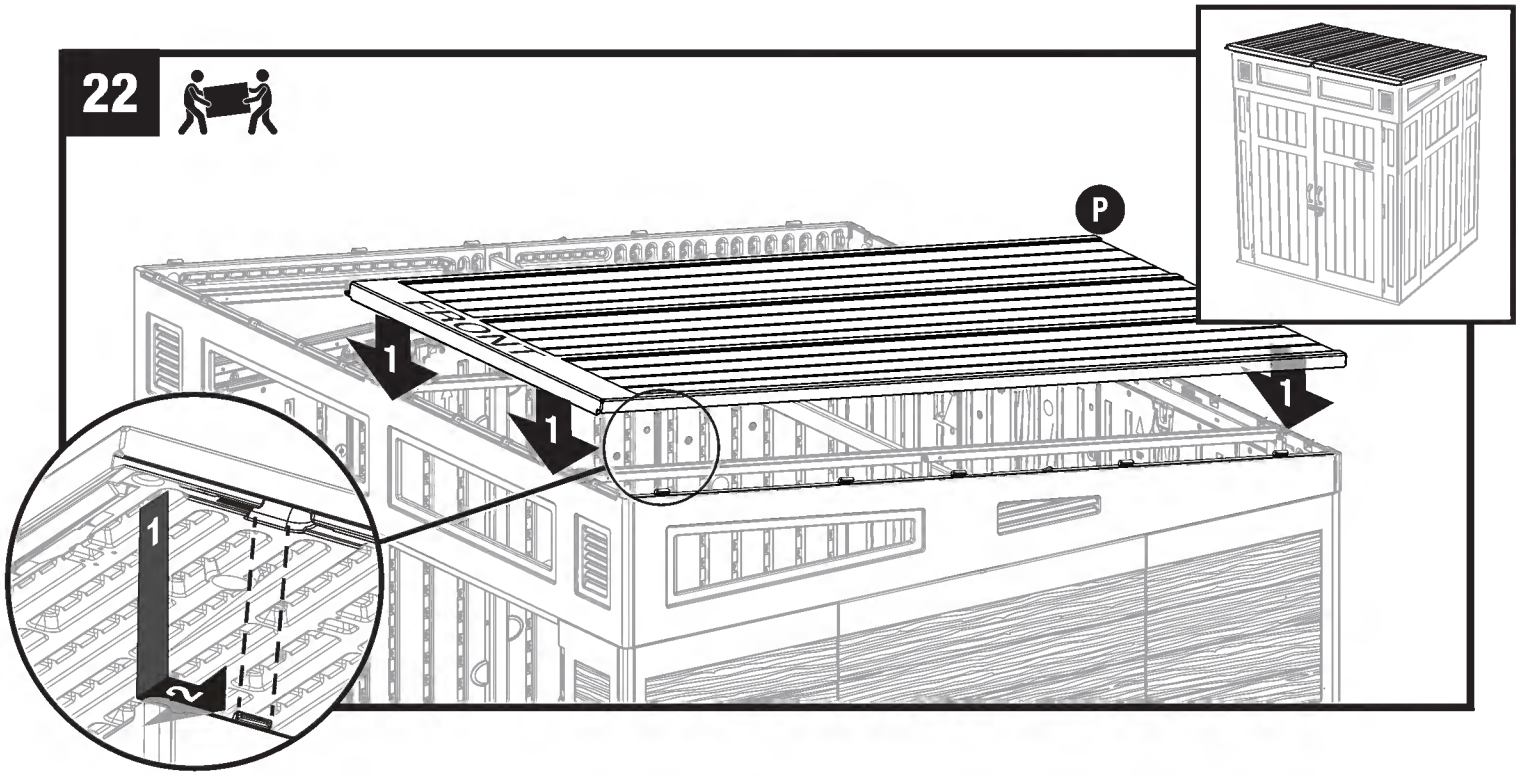

Alinee un panel de techo (P) con el aguilón lateral derecho de manera que las pestañas del aguilón se alineen con las cinco ranuras del panel del techo. NOTA: La banda ancha del panel del techo mira hacia el frente. Después de enganchar el panel, deslice el techo hacia la pared trasera hasta que los accesorios de acoplamiento enganchen completamente.

Nota: Haga que una segunda persona sujete el techo mientras lo desliza.

Armado de la caseta / techo

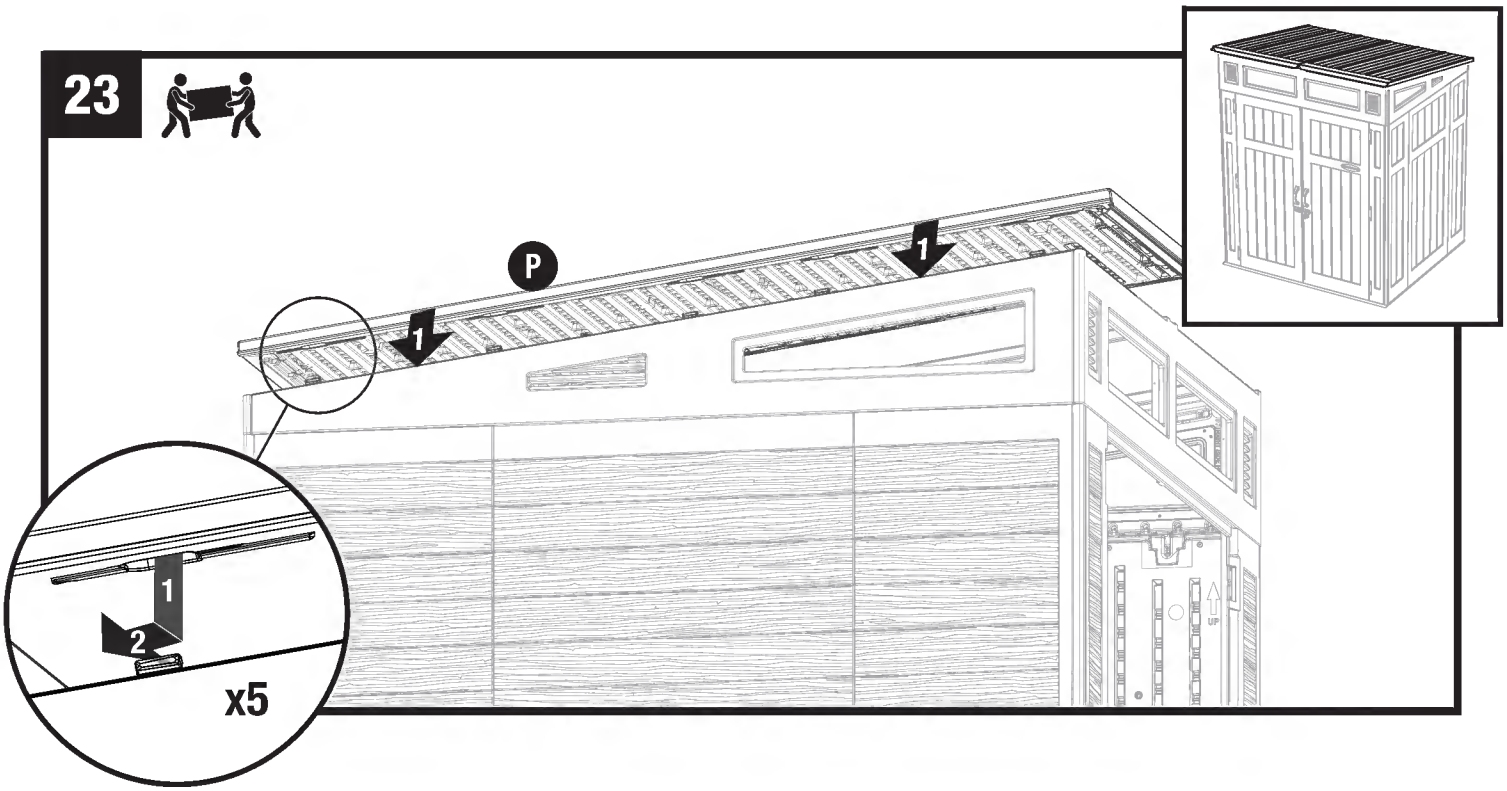

Alinee el panel de techo restante (P) del aguilón izquierdo con las pestañas del aguilón que se encajan en las ranuras del panel del techo. Deslice el panel del techo hacia la pared trasera hasta que los cinco accesorios de acoplamiento enganchen completamente.

Nota: Haga que una segunda persona sujete el techo mientras lo desliza.

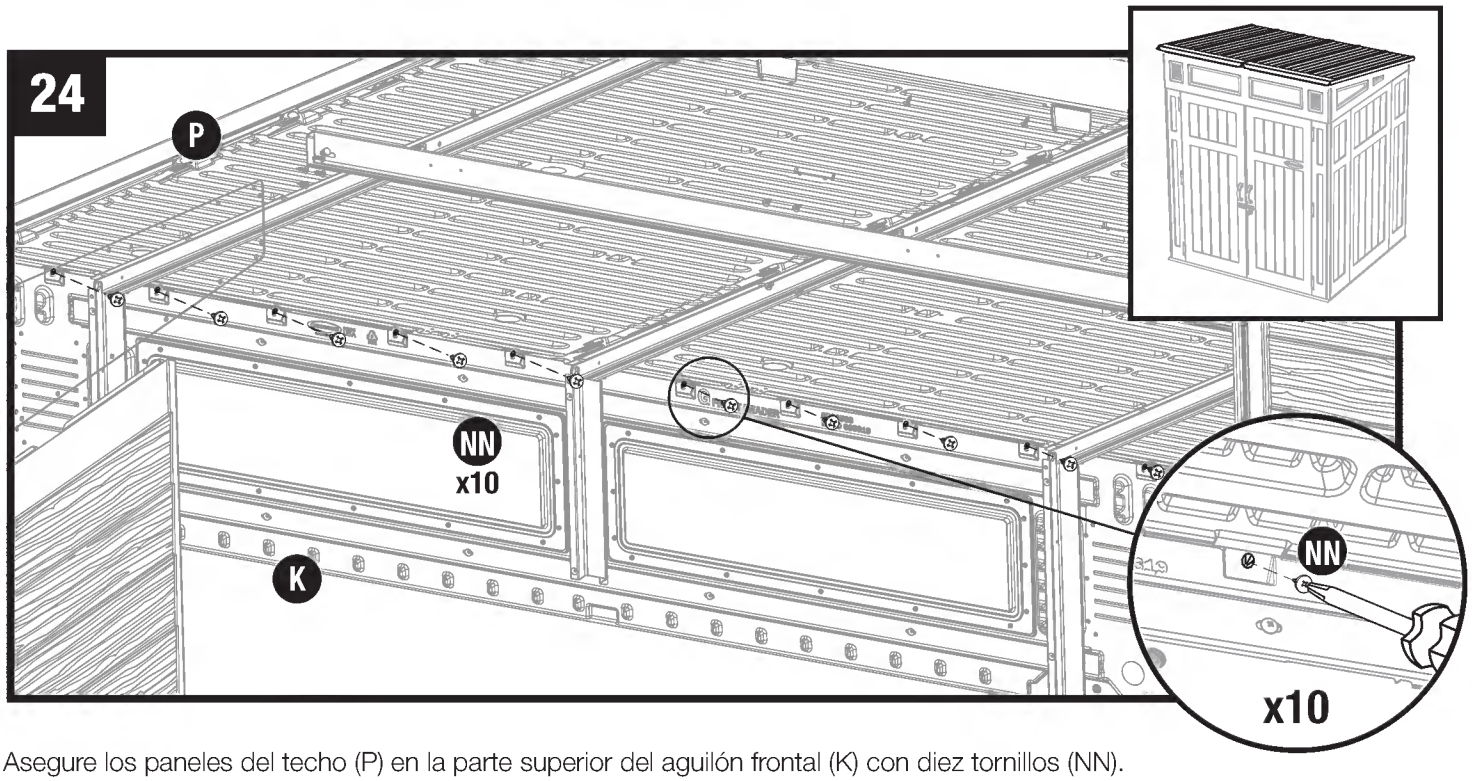

Asegure los paneles del techo (P) en la parte superior del aguilón frontal (K) con diez tornillos (NN).

Nota: Para mayor claridad, la ilustración se muestra con algunas partes eliminadas

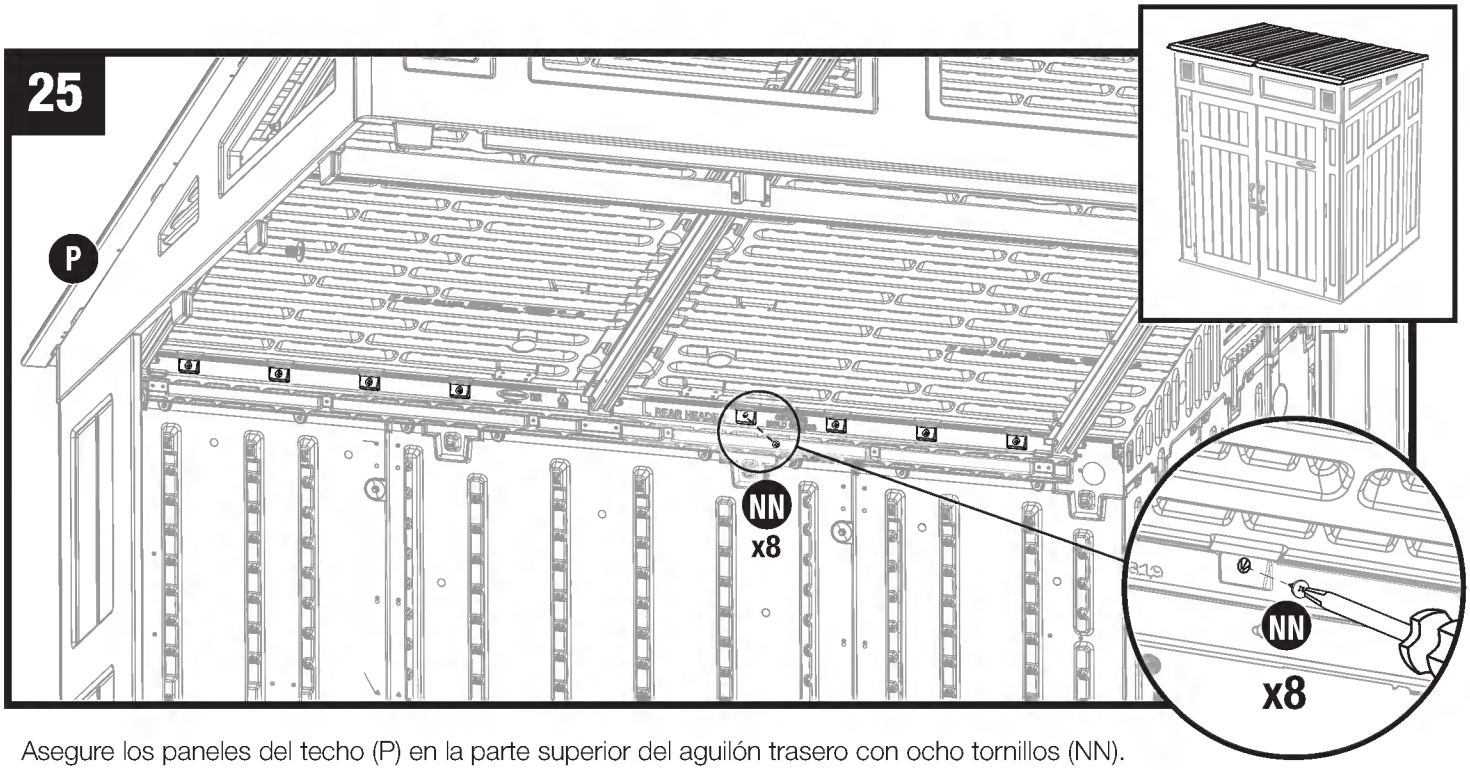

Asegure los paneles del techo (P) en la parte superior del aguilón trasero con ocho tornillos (NN).

Nota: Para mayor claridad, la ilustración se muestra con algunas partes eliminadas

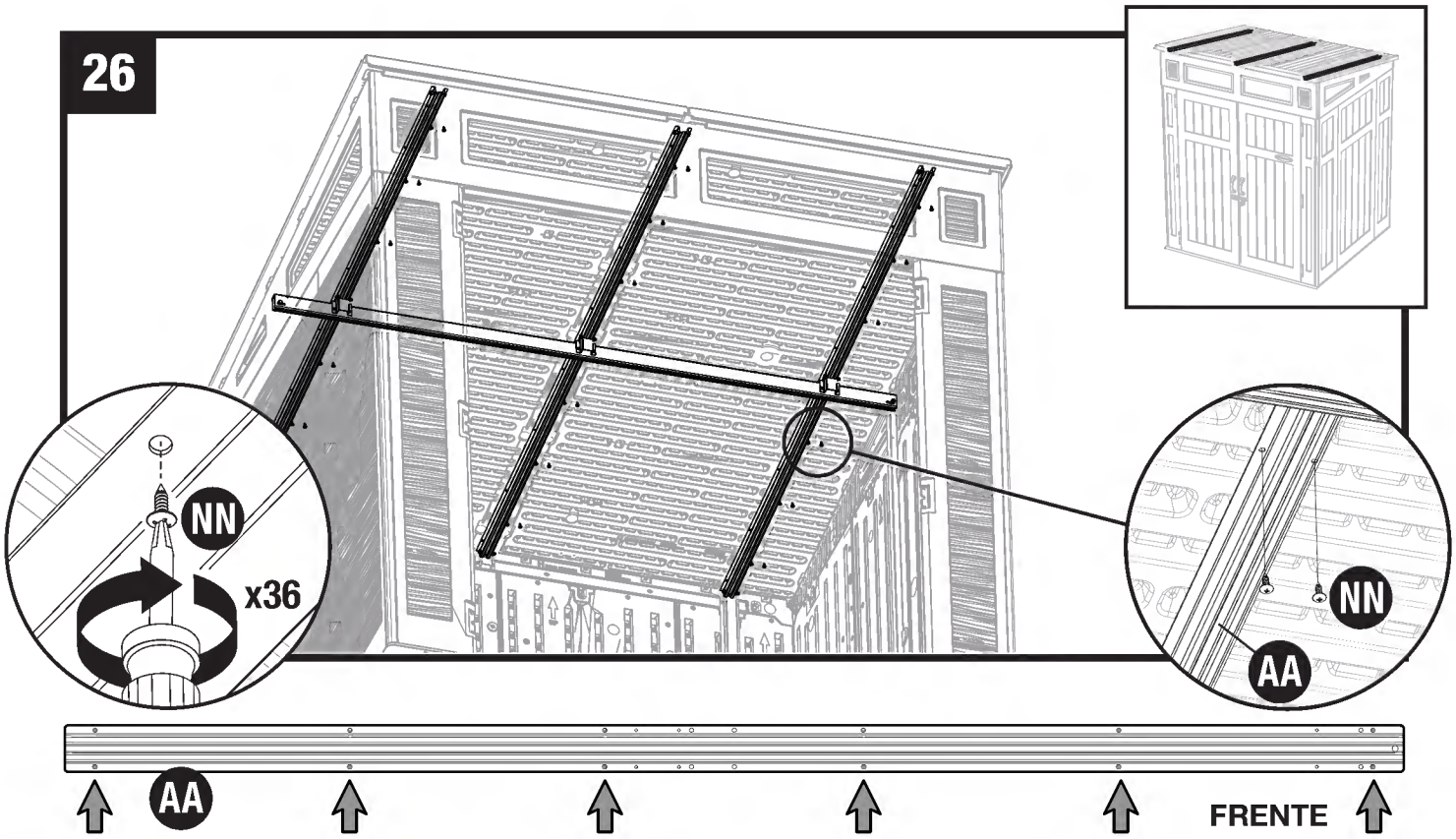

Cada pata del braguero (AA) está asegurada a los paneles del techo (P) con 12 tornillos (NN) en los lugares de los orificios indicados por flechas

Armado de la caseta - puertas

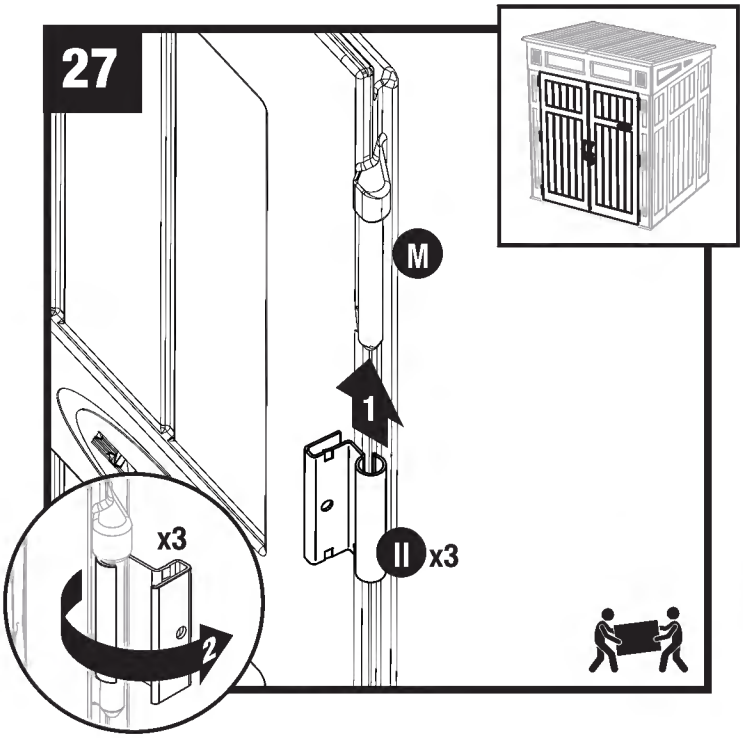

Coloque la puerta derecha (M) en posición vertical con las tres monturas de bisagra orientadas hacia la derecha. Deslice e instale una placa de bisagra metálica (II) sobre cada soporte de bisagra. Rote las bisagras hacia fuera de la puerta.

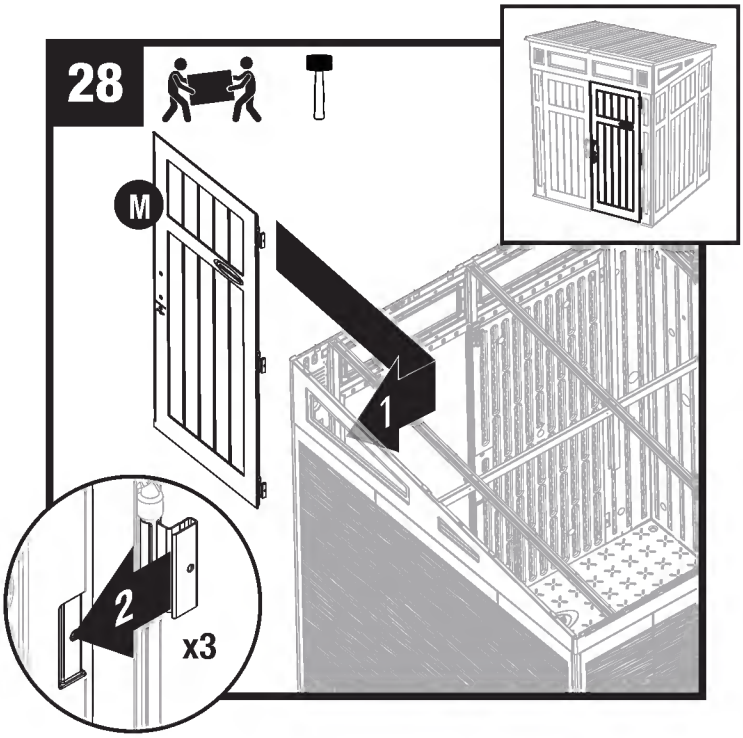

Con la placa de la bisagra abierta, deslice una bisagra sobre cada receptáculo en el interior del panel frontal derecho.

Nota: Por razones de claridad, la ilustración se muestra sin el techo. Nota: Use un martillo de caucho si es necesario.

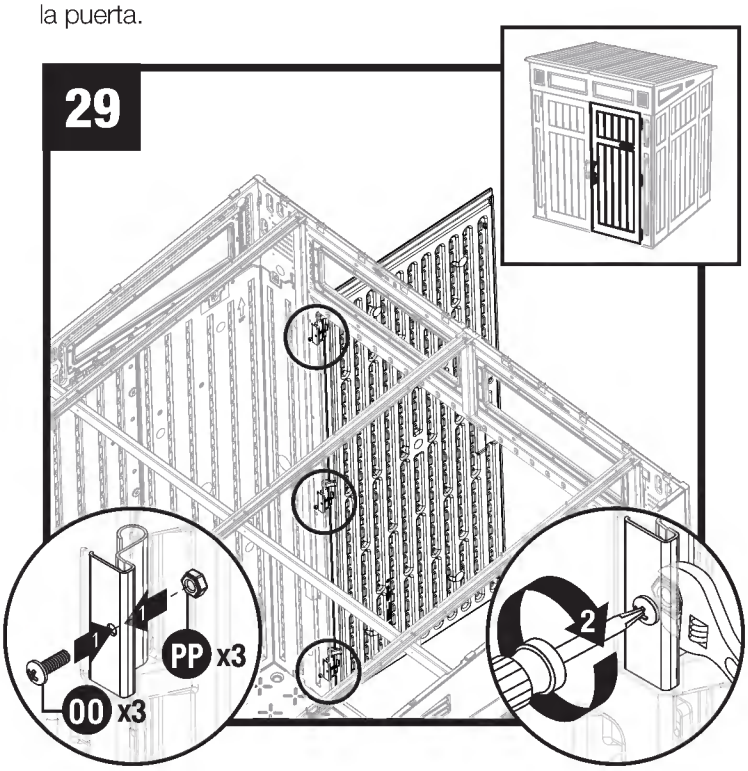

Asegure cada placa de bisagra metálica con un tornillo (00) y una tuerca de cierre (PP).

Repita los pasos 27 a 28 con la puerta izquierda (J).

Nota: Por razones de claridad, la ilustración se muestra. sin el techo.

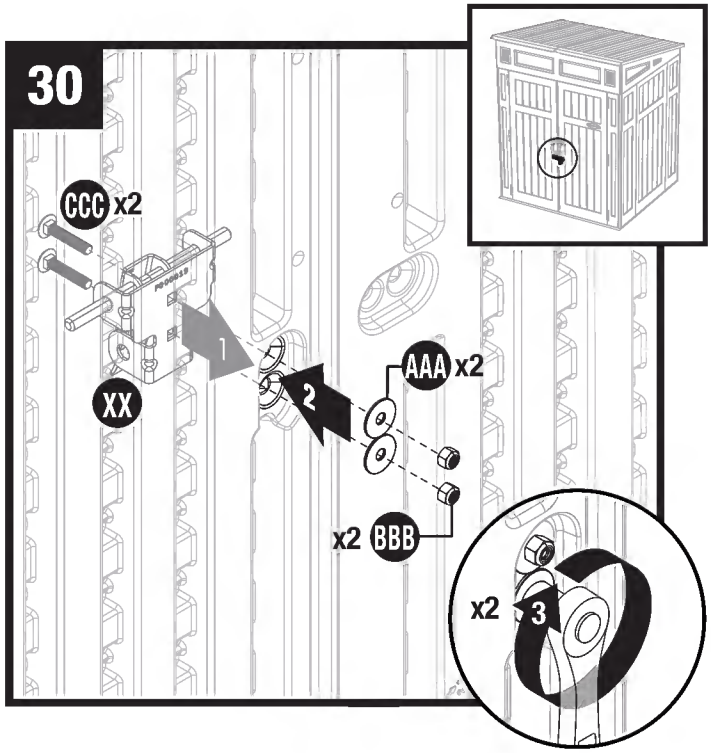

Inserte dos tornillos (CCC) dentro de la placa del pestillo el derecho (XX) y a través de la puerta derecho. Sujetando la placa en su lugar en el exterior de la puerta, asegure cada tornillo con dos arandelas (AAA) y dos tuercas de cierre (BBB).

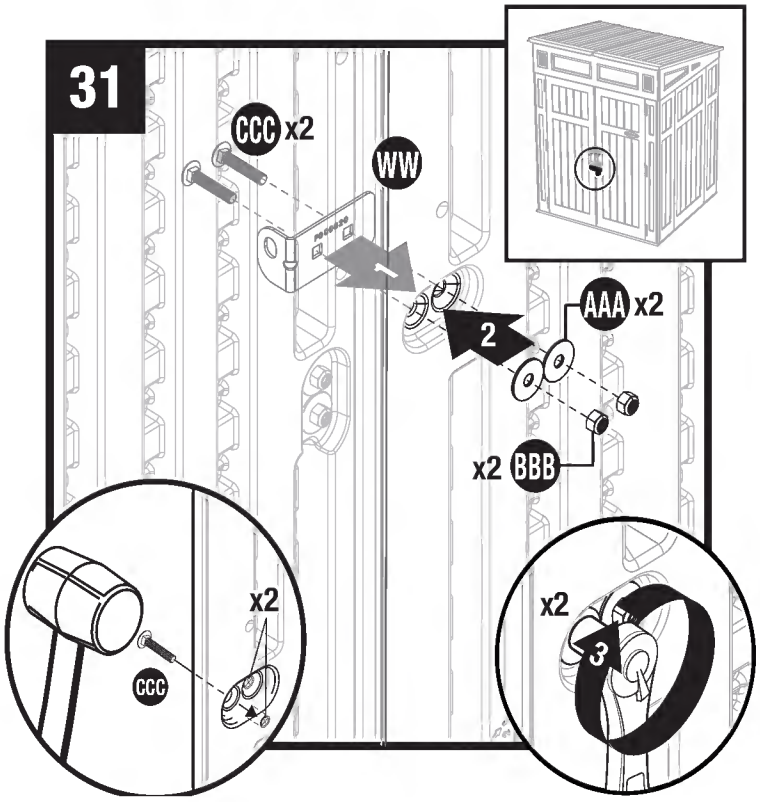

Inserte tornillos (CCC) dentro de la placa del pestillo izquierdo (WW) y a través de la puerta izquierdo. Sujetando la placa en su lugar en el exterior de la puerta, asegure cada tornillo con dos arandelas (AAA) y dos tuercas de cierre (BBB).

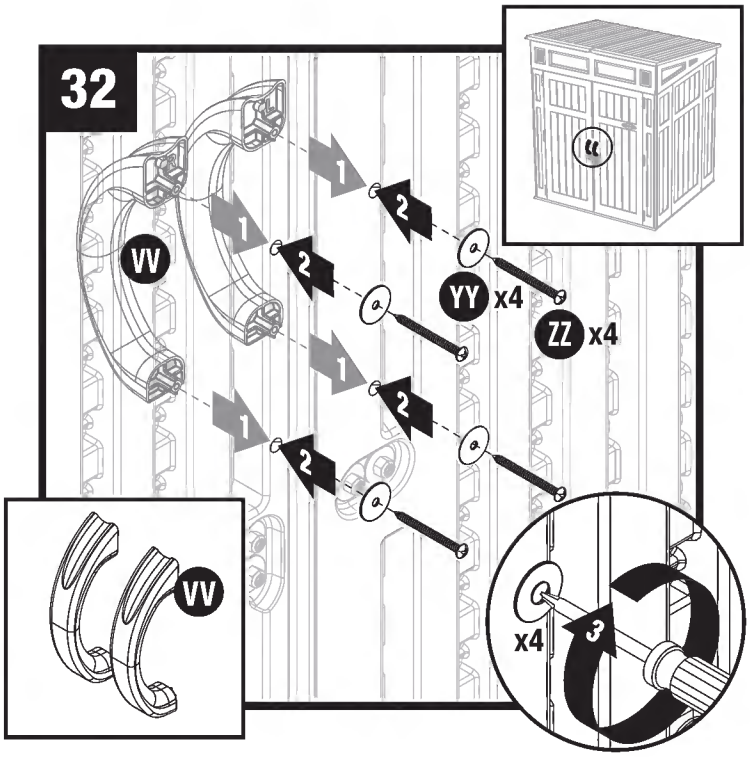

Desde la parte exterior de las puertas, inserte los vástagos de la manija de la puerta (W) dentro de los agujeros de las puertas izquierda y derecha. En el interior de las puertas, coloque arandelas (YY) en cada vástago de la manija de la puerta, y asegure cada uno con un tornillo (ZZ).

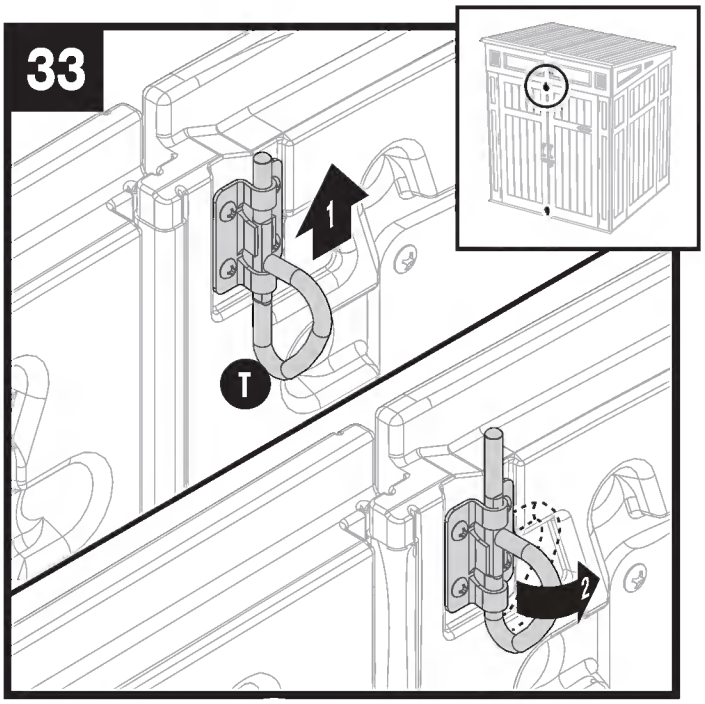

Levante el anillo D superior (T) hasta que enganche al frente del aguilón. Gire el anillo D hacia la derecho a la posición trabada. Repita con el anillo D inferior (T).

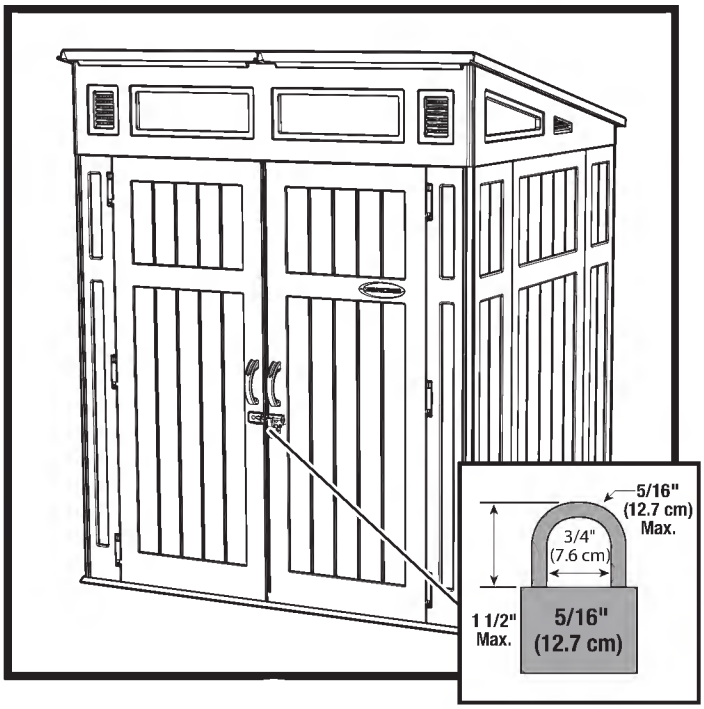

Para cerrar la unidad de manera segura, se recomienda un candado de 5/16 de pulg.

Nota: No se incluye el candado. Para mantener la cobertura de la garantía, el producto debe cerrarse con candado en todo momento cuando no se utilice.

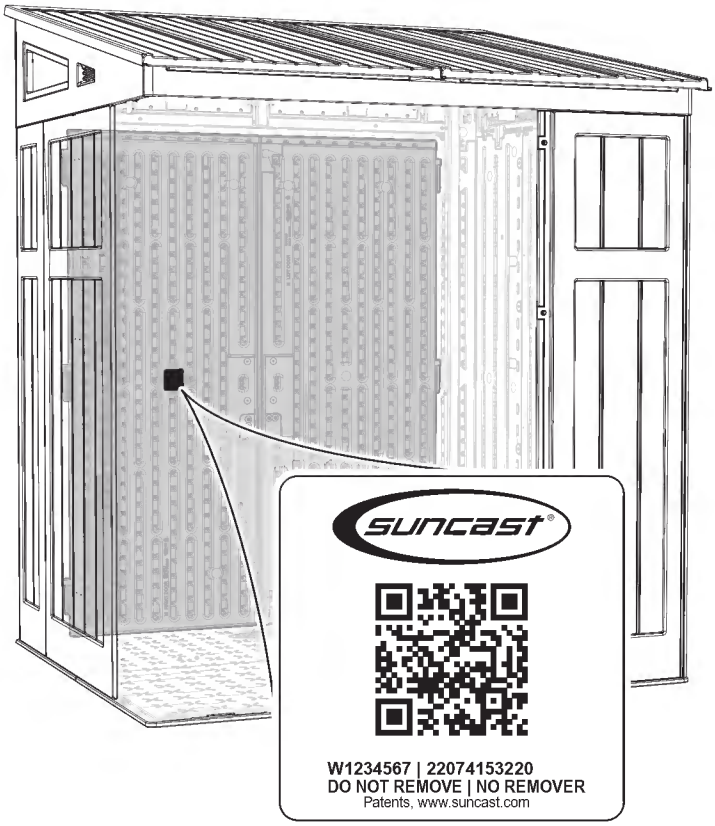

La etiqueta ubicada en el interior de la puerta contiene información sobre el producto. El código QR es un enlace directo a la página de registro del producto en el sitio web de Suncast. Los códigos ubicados en la parte inferior de la etiqueta están relacionados específicamente con su producto. Tenga estos números a mano por si necesita ponerse en contacto con Suncast.

suncast®